Документ подписан простой электронной подписью
Информация о владельце:
ФИО: Комарова Светлана Юриевна
Должность: Проректор по образовательной деятельности
Дата подписания: 19.09.2023 07:38:36
Уникальный программный ключ:
43ba42f5deae4116bbfcbb9ac98e[illegible]

Федеральное государственное бюджетное образовательное учреждение высшего образования

«Омский государственный аграрный университет имени П.А. Столыпина»

Факультет технического сервиса в АПК

ОПОП по направлению подготовки
23.03.03 Эксплуатация транспортно-технологических машин и комплексов

СОГЛАСОВАНО	УТВЕРЖДАЮ
Руководитель ОПОП	Декан
_____Г.В.Редреев	_____Е.В.Демчук
«23»__июня__ 2021 г.	«23»__июня__ 2021 г.

РАБОЧАЯ ПРОГРАММА

ДИСЦИПЛИНЫ

Б2.О.01.01(У) Технологическая (производственно-технологическая) практика (учебные мастерские)

Направленность (профиль) «Автомобильный сервис»

Обеспечивающая преподавание дисциплины кафедра - Технического сервиса, механики и электротехники

Разработчик (и) РП:

Канд.техн.наук,доцент Г.В.Редреев

Внутренние эксперты:

Председатель МК А.В.Шимохин

Начальник управления информационных технологий П.И. Ревякин

Заведующий методическим отделом УМУ Г.А. Горелкина

Директор НСХБ И.М. Демчукова

Омск 2021

Содержание

1 Цели практики	3
2 Задачи практики	3
3 Место практики в структуре ОП подготовки бакалавра	4
4 Формы проведения практики	4
5 Место и время проведения практики	4
6 Перечень компетенций с указанием этапов их формирования в результате прохождения практики	4
7 Структура и содержание практики	11
7.2 Содержание практики	15
8 Профессионально-ориентированные и научно-исследовательские технологии, используемые на практике	16
9 Формы промежуточной аттестации (по итогам практики)	16
9.1. Промежуточная аттестация студентов по результатам прохождения практики	17
9.2 Процедура аттестации. Шкала и критерии оценивания	18
10 Материально-техническое обеспечение практики	19
11 Кадровое обеспечение учебного процесса	20
11.1 Требование ФГОС	20
12 Учебно-методическое и информационное обеспечение практики	20
13 Соответствие сформулированных в профессиональной образовательной программе планируемых результатов ее освоения профессиональным стандартам	20
14 Обеспечение учебного процесса по дисциплине	20
14.1. Библиотечное, информационное и методическое обеспечение учебного процесса по дисциплине	20
14.2 Информационные технологии, используемые при осуществлении образовательного процесса по дисциплине; соответствующая им информационно-технологическая и компьютерная база	20
14.3. Обеспечение учебного процесса по дисциплине для инвалидов и лиц с ограниченными возможностями здоровья	21
14.4 Обеспечение образовательных программ с частичным применением электронного обучения и дистанционных образовательных технологий	22
15 Учебно-методическое и информационное обеспечение практики	23
ПРИЛОЖЕНИЯ	24

Введение

Настоящая программа разработана в соответствии с требованиями федерального государственного образовательного стандарта высшего профессионального образования (ФГОС ВО) по направлению подготовки 23.03.03 - Эксплуатация транспортно-технологических машин и комплексов (квалификация (степень) «бакалавр»), утверждённым приказом Министерства образования и науки Российской Федерации от от 07.08.2020 г. № 916.

В соответствии с ФГОС ВО практика является обязательным разделом основной образовательной программы. Она представляет собой вид учебных занятий, непосредственно ориентированных на профессионально-практическую подготовку обучающихся.

В рабочую программу дисциплины в установленном порядке могут быть внесены изменения и дополнения, осуществляемые в рамках планового ежегодного и ситуативного совершенствования, которые отражаются в п.10 рабочей программы.

1 Цели практики

Целью практики по получению первичных профессиональных умений и навыков (учебные мастерские) является формирование у обучающихся УК-3.1; УК-3.3; УК-3.4; УК-5.1; УК-6.1; ПК-4.2 компетенций, направленных на закрепление и углубление теоретической подготовки обучающихся, овладение основами работы с технологическим оборудованием умениями и навыками работы на нем.

2 Задачи практики

Задачами практики являются:

Обучить студентов навыкам обработки металлов резанием (на токарных, фрезерных, сверлильных и других станках), навыкам слесарной обработки и сварки материалов.

Ознакомить студентов с основными свойствами обрабатываемых материалов, инструментом, приспособлениями и оборудованием, применяемыми для выполнения станочных, слесарных и кузнечно-сварочных работ.

3 Место практики в структуре ООП

Учебная практика относится к разделу Б2. О.01.01(У) Учебные практики

Освоение учебной практики базируется на знаниях и умениях, полученных обучающихся после освоения дисциплин цикла:

Высшая математика, Физика, Химия, Теоретическая механика, Начертательная геометрия и инженерная графика , Сопротивление материалов, Теория механизмов и машин, Детали машин и основы конструирования, Гидравлика и гидропневмопривод, Теплотехника, Материаловедение, Технология конструкционных материалов, Общая электротехника и электроника Метрология, стандартизация и сертификация, Основы работоспособности технических систем.

Знания, полученные при прохождении учебной практики, являются основой для последующего изучения курсов:

Технологические процессы технического обслуживания, ремонта машин; Общая электротехника, электроника и электрооборудование; Электроника и электрооборудование транспортных средств; Конструкция и эксплуатационные свойства машин; Эксплуатационные материалы; Проектная деятельность; Типаж и эксплуатация технологического оборудования автосервиса; Технология и организация диагностики транспортно-технологических машин и комплексов; Техническая эксплуатация машин; Организация обслуживания и ремонта оборудования автосервиса.

Практика обеспечивает преемственность и последовательность в изучении теоретического и практического материала и предусматривает комплексный подход к освоению программы бакалавриата.

4 Тип и способ проведения практики

Технологическая (производственно-технологическая) практика (учебные мастерские) Форма проведения практики: лабораторные работы.

5 Место и время проведения практики

Учебные мастерские 3 корпус ауд.61, ауд. 64, ауд.57.

В соответствии с графиком учебного процесса учебная практика студентов очной формы обучения проводится на первом году обучения (2 семестр), общий объем отведенного времени 2 недели (3 зачетных единиц, 108 часов).

6 Перечень компетенций с указанием этапов их формирования в результате прохождения практики:

В результате прохождения учебной практики по получению первичных профессиональных навыков обучающийся должен приобрести следующие компетенции:

Таблица 1. Перечень компетенций с указанием этапов их формирования в результате прохождения практики

Компетенции, в формировании которых задействована практика		**Код и наименование индикатора достижений компетенции**	**Компоненты компетенций, формируемые в рамках данной учебной дисциплины (как ожидаемый результат её освоения)**		
код	наименование		знать и понимать	уметь делать (действовать)	владеть навыками (иметь навыки)
1		2	3	4	5
УК-3	Способен осуществлять социальное взаимодействие и реализовывать свою роль в команде	ИД-1 $_{УК-3}$ Понимает эффективность использования стратегии сотрудничества для достижения поставленной цели, определяет свою роль в команде	Эффективность использования стратегии сотрудничества для достижения поставленной цели, чтобы определить свою роль в команде	Понимать эффективность использования стратегии сотрудничества для достижения поставленной цели, определять свою роль в команде	Навыки эффективности использования стратегии сотрудничества для достижения поставленной цели, чтобы определить свою роль в команде
		ИД-3 $_{УК-3}$ Предвидит результаты (последствия) личных действий и планирует последовательность шагов для достижения заданного результата	последствия личных действий для планирования последовательности шагов р при достижении заданного результата	Предвидеть результаты (последствия) личных действий и планировать последовательность шагов для достижения заданного результата	Предвиденья результатов(последствия) личных действий и планирования последовательности шагов для достижения заданного результата
		ИД-4 $_{УК-3}$ Эффективно взаимодействует с другими членами команды, в т.ч. участвует в обмене информацией, знаниями и опытом, и презентации результатов работы команды	Как эффективно взаимодействовать с другими членами команды, и. как участвовать в обмене информацией, знаниями и опытом, и как презентовать результаты работы команды	Эффективно взаимодействовать с другими членами команды, и. участвовать в обмене информацией, знаниями и опытом, и презентовать результаты работы команды	Эффективного взаимодействия с другими членами команды,. участия в обмене информацией, знаниями и опытом, и презентации результатов работы команды
УК-5	Способен воспринимать межкультурное разнообразие общества в социально-	ИД-1 $_{УК-5}$ Находит и использует необходимую для	Как находить и использовать необходимую для саморазвития и	Находить и использовать необходимую для саморазвития и	Нахождения и использования необходимой для саморазвития и

	историческом, этическом и философском контекстах	саморазвития и взаимодействия с другими информацию о культурных особенностях и традициях различных социальных групп	взаимодействия с другими информацию о культурных особенностях и традициях различных социальных групп	взаимодействия с другими информацию о культурных особенностях и традициях различных социальных групп	взаимодействия с другими информацию о культурных особенностях и традициях различных социальных групп
УК-6	Способен управлять своим временем, выстраивать и реализовывать траекторию саморазвития на основе принципов образования в течение всей жизни	ИД-1 $_{УК-6}$ Применяет знание о своих ресурсах и их пределах (личностных, ситуативных, временных и т.д.), для успешного выполнения порученной работы	Как применять знания о своих ресурсах и их пределах (личностных, ситуативных, временных и т.д.), для успешного выполнения порученной работы	Применять знания о своих ресурсах и их пределах (личностных, ситуативных, временных и т.д.), для успешного выполнения порученной работы	Применения знаний о своих ресурсах и их пределах (личностных, ситуативных, временных и т.д.), для успешного выполнения порученной работы
ПК- 4	Готовностью к участию в организации материально-технического обеспечения предприятий автосервиса	ИД-2 $_{ПК-4}$ Способен использовать технологии поддержки жизненного цикла про-дукции.	Как использовать технологии поддержки жизненного цикла про-дукции.	Использовать технологии поддержки жизненного цикла про-дукции.	Использования технологий поддержки жизненного цикла про-дукции.

,

Таблица 2. Описание показателей, критериев и шкал оценивания и этапов формирования компетенций в рамках практики

Индекс и название компетенции	Код индикатора достижений компетенции	Индикаторы компетенции	Показатель оценивания – знания, умения, навыки (владения)	Уровни сформированности компетенций				Формы и средства контроля формирования компетенций
				компетенция не сформирована	минимальный	средний	высокий	
				Шкала оценивания				
				2	3	4	5	
				Оценка «неудовлетворительно» …….	*Оценку «удовлетворительно»* ……	*Оценку «хорошо»* …….	*Оценку «отлично»* …….	
Критерии оценивания								
УК-3	ИД-1 $_{УК-3}$ Понимает эффективность использования стратегии сотрудничества для достижения поставленной цели, определяет свою роль в команде	Полнота знаний	Эффективность использования стратегии сотрудничества для достижения поставленной цели, чтобы определить свою роль в команде	Не знает основы эффективности использования стратегии сотрудничества для достижения поставленной цели, чтобы определить свою роль в команде	Поверхностно знает основы эффективности использования стратегии сотрудничества для достижения поставленной цели, чтобы определить свою роль в команде	Знает основы информационной и эффективности использования стратегии сотрудничества для достижения поставленной цели, чтобы определить свою роль в команде.	В совершенстве знает основы эффективности использования стратегии сотрудничества для достижения поставленной цели, чтобы определить свою роль в командедеятельности	Составление отчета, тестирование, зачет с оценкой
		Наличие умений	Понимать эффективность использования стратегии сотрудничества для достижения поставленной цели, определять свою роль в команде	Не умеет понимать эффективность использования стратегии сотрудничества для достижения поставленной цели, определять свою роль в команде	Неуверенно умеет понимать эффективность использования стратегии сотрудничества для достижения поставленной цели, определять свою роль в команде	Умеет понимать эффективность использования стратегии сотрудничества для достижения поставленной цели, определять свою роль в команде.	Уверенно умеет понимать эффективность использования стратегии сотрудничества для достижения поставленной цели, определять свою роль в команде	Составление отчета, тестирование, зачет с оценкой
		Наличие навыков (владение опытом)	Навыки эффективности использования стратегии сотрудничества для достижения поставленной цели, чтобы определить свою роль в команде	Не владеет эффективности использования стратегии сотрудничества для достижения поставленной цели, чтобы определить свою роль в команде	Слабо владеет навыками эффективности использования стратегии сотрудничества для достижения поставленной цели, чтобы определить свою роль в команде	Владеет навыками эффективности использования стратегии сотрудничества для достижения поставленной цели, чтобы определить свою роль в команде эффективности использования стратегии сотрудничества для достижения поставленной цели, чтобы определить свою роль в команде	Уверенно владеет навыками эффективности использования стратегии сотрудничества для достижения поставленной цели, чтобы определить свою роль в команде	Составление отчета, тестирование, зачет с оценкой

	ИД-3 $_{УК-3}$ Предвидит результаты (последствия) личных действий и планирует последовательность шагов для достижения заданного результата	Полнота знаний	Последствия личных действий для планирования последовательности шагов р при достижении заданного результата	Не знает последствия личных действий для планирования последовательности шагов р при достижении заданного результата	Поверхностно знает последствия личных действий для планирования последовательности шагов р при достижении заданного результата	знает последствия личных действий для планирования последовательности шагов р при достижении заданного результата	В совершенстве знает последствия личных действий для планирования последовательности шагов р при достижении заданного результата	Составление отчета, тестирование, зачет с оценкой
		Наличие умений	Предвидеть результаты (последствия) личных действий и планировать последовательность шагов для достижения заданного результата	Не умеет предвидеть результаты (последствия) личных действий и планировать последовательность шагов для достижения заданного результата	Неуверенно умеет предвидеть результаты (последствия) личных действий и планировать последовательность шагов для достижения заданного результата	Умеет предвидеть результаты (последствия) личных действий и планировать последовательность шагов для достижения заданного результата	Уверенно умеет предвидеть результаты (последствия) личных действий и планировать последовательность шагов для достижения заданного результата	Составление отчета, тестирование, зачет с оценкой
		Наличие навыков (владение опытом)	Предвиденья результатов(последствия) личных действий и планирования последовательности шагов для достижения заданного результата	Не владеет навыками предвиденья результатов(последствия) личных действий и планирования последовательности шагов для достижения заданного результата	Слабо владеет навыками предвиденья результатов(последствия) личных действий и планирования последовательности шагов для достижения заданного результата	Владеет навыками предвиденья результатов(последствия) личных действий и планирования последовательности шагов для достижения заданного результата	Уверенно владеет навыками предвиденья результатов(последствия) личных действий и планирования последовательности шагов для достижения заданного результата	Составление отчета, тестирование, зачет с оценкой
	ИД-4 $_{УК-3}$ Эффективно взаимодействует с другими членами команды, в т.ч. участвует в обмене информацией, знаниями и опытом, и презентации результатов	Полнота знаний	Как эффективно взаимодействовать с другими членами команды, и. как участвовать в обмене информацией, знаниями и опытом, и как презентовать результаты работы команды	Не знает как эффективно взаимодействовать с другими членами команды, и. как участвовать в обмене информацией, знаниями и опытом, и как презентовать результаты работы команды	Поверхностно знает как эффективно взаимодействовать с другими членами команды, и. как участвовать в обмене информацией, знаниями и опытом, и как презентовать результаты работы команды й	Знает как эффективно взаимодействовать с другими членами команды, и. как участвовать в обмене информацией, знаниями и опытом, и как презентовать результаты работы команды	В совершенстве знает как эффективно взаимодействовать с другими членами команды, и. как участвовать в обмене информацией, знаниями и опытом, и как презентовать результаты работы команды	Составление отчета, тестирование, зачет с оценкой

	работы команды	Наличие умений	Эффективно взаимодействоват ь с другими членами команды, и. участвовать в обмене информацией, знаниями и опытом, и презентовать результаты работы команды	Не умеет эффективно взаимодействовать с другими членами команды, и. участвовать в обмене информацией, знаниями и опытом, и презентовать результаты работы команды	Неуверенно умеет эффективно взаимодействовать с другими членами команды, и. участвовать в обмене информацией, знаниями и опытом, и презентовать результаты работы команды	Умеет эффективно взаимодействовать с другими членами команды, и. участвовать в обмене информацией, знаниями и опытом, и презентовать результаты работы команды	Уверенно умеет эффективно взаимодействовать с другими членами команды, и. участвовать в обмене информацией, знаниями и опытом, и презентовать результаты работы команды	Составление отчета, тестирование, зачет с оценкой
		Наличие навыков (владение опытом)	Эффективного взаимодействия с другими членами команды,. участия в обмене информацией, знаниями и опытом, и презентации результатов работы команды	Не владеет навыками эффективного взаимодействия с другими членами команды,. участия в обмене информацией, знаниями и опытом, и презентации результатов работы команды	Слабо владеет навыками эффективного взаимодействия с другими членами команды,. участия в обмене информацией, знаниями и опытом, и презентации результатов работы команды	Владеет навыками эффективного взаимодействия с другими членами команды,. участия в обмене информацией, знаниями и опытом, и презентации результатов работы команды	Уверенно владеет навыками Эффективного взаимодействия с другими членами команды,. участия в обмене информацией, знаниями и опытом, и презентации результатов работы команды	Составление отчета, тестирование, зачет с оценкой
УК-5	ИД-1 $_{УК-5}$ Находит и использует необходимую для саморазвития и взаимодействия с другими информацию о культурных особенностях и традициях различных социальных групп	Полнота знаний	Как находить и использовать необходимую для саморазвития и взаимодействия с другими информацию о культурных особенностях и традициях различных социальных групп	Не знает как находить и использовать необходимую для саморазвития и взаимодействия с другими информацию о культурных особенностях и традициях различных социальных групп	Поверхностно знает как находить и использовать необходимую для саморазвития и взаимодействия с другими информацию о культурных особенностях и традициях различных социальных групп	Знает как находить и использовать необходимую для саморазвития и взаимодействия с другими информацию о культурных особенностях и традициях различных социальных групп	В совершенстве знает как находить и использовать необходимую для саморазвития и взаимодействия с другими информацию о культурных особенностях и традициях различных социальных групп	Составление отчета, тестирование, зачет с оценкой
		Наличие умений	Находить и использовать необходимую для саморазвития и взаимодействия с другими информацию о культурных особенностях и традициях различных социальных групп	Не умеет находить и использовать необходимую для саморазвития и взаимодействия с другими информацию о культурных особенностях и традициях различных социальных групп	Неуверенно умеет находить и использовать необходимую для саморазвития и взаимодействия с другими информацию о культурных особенностях и традициях различных социальных групп	Умеет находить и использовать необходимую для саморазвития и взаимодействия с другими информацию о культурных особенностях и традициях различных социальных групп	Уверенно умеет находить и использовать необходимую для саморазвития и взаимодействия с другими информацию о культурных особенностях и традициях различных социальных групп..	Составление отчета, тестирование, зачет с оценкой

		Наличие навыков (владение опытом)	Нахождения и использования необходимой для саморазвития и взаимодействия с другими информацию о культурных особенностях и традициях различных социальных групп	Не владеет навыками нахождения и использования необходимой для саморазвития и взаимодействия с другими информацию о культурных особенностях и традициях различных социальных групп	Слабо владеет навыками нахождения и использования необходимой для саморазвития и взаимодействия с другими информацию о культурных особенностях и традициях различных социальных групп	Владеет навыками нахождения и использования необходимой для саморазвития и взаимодействия с другими информацию о культурных особенностях и традициях различных социальных групп	Уверенно владеет навыками нахождения и использования необходимой для саморазвития и взаимодействия с другими информацию о культурных особенностях и традициях различных социальных групп	Составление отчета, тестирование, зачет с оценкой
УК-6	ИД-1 $_{УК-6}$ Применяет знание о своих ресурсах и их пределах (личностных, ситуативных, временных и т.д.), для успешного выполнения порученной работы	Полнота знаний	Как применять знания о своих ресурсах и их пределах (личностных, ситуативных, временных и т.д.), для успешного выполнения порученной работы	Не знает как применять знания о своих ресурсах и их пределах (личностных, ситуативных, временных и т.д.), для успешного выполнения порученной работы	Поверхностно знает как применять знания о своих ресурсах и их пределах (личностных, ситуативных, временных и т.д.), для успешного выполнения порученной работы	Знает как применять знания о своих ресурсах и их пределах (личностных, ситуативных, временных и т.д.), для успешного выполнения порученной работы	В совершенстве знает как применять знания о своих ресурсах и их пределах (личностных, ситуативных, временных и т.д.), для успешного выполнения порученной работы	Составление отчета, тестирование, зачет с оценкой
		Наличие умений	Применять знания о своих ресурсах и их пределах (личностных, ситуативных, временных и т.д.), для успешного выполнения порученной работы	Не умеет применять знания о своих ресурсах и их пределах (личностных, ситуативных, временных и т.д.), для успешного выполнения порученной работы	Неуверенно умеет применять знания о своих ресурсах и их пределах (личностных, ситуативных, временных и т.д.), для успешного выполнения порученной работы	Умеет применять знания о своих ресурсах и их пределах (личностных, ситуативных, временных и т.д.), для успешного выполнения порученной работы	Уверенно умеет применять знания о своих ресурсах и их пределах (личностных, ситуативных, временных и т.д.), для успешного выполнения порученной работы	Составление отчета, тестирование, зачет с оценкой
		Наличие навыков (владение опытом)	Применения знаний о своих ресурсах и их пределах (личностных, ситуативных, временных и т.д.), для успешного выполнения порученной работы	Не владеет навыками применения знаний о своих ресурсах и их пределах (личностных, ситуативных, временных и т.д.), для успешного выполнения порученной работы	Слабо владеет навыками применения знаний о своих ресурсах и их пределах (личностных, ситуативных, временных и т.д.), для успешного выполнения порученной работы	Владеет навыками применения знаний о своих ресурсах и их пределах (личностных, ситуативных, временных и т.д.), для успешного выполнения порученной работы	Уверенно владеет навыками применения знаний о своих ресурсах и их пределах (личностных, ситуативных, временных и т.д.), для успешного выполнения порученной работы	Составление отчета, тестирование, зачет с оценкой
ПК- 4 .	ИД-2 $_{ПК-4}$ Способен использовать технологии поддержки	Полнота знаний	Как использовать технологии поддержки жизненного цикла продукции.	Не знает как использовать технологии поддержки жизненного цикла продукции.	Поверхностно знает как использовать технологии поддержки жизненного цикла	Знает основы как использовать технологии поддержки жизненного цикла продукции.	В совершенстве знает как использовать технологии поддержки жизненного цикла продукции.	Составление отчета, тестирование, зачет с оценкой

	жизненного цикла продукции				продукции.			
		Наличие умений	Использовать технологии поддержки жизненного цикла продукции.	Не умеет использовать технологии поддержки жизненного цикла продукции.	Неуверенно умеет использовать технологии поддержки жизненного цикла продукции.	Умеет использовать технологии поддержки жизненного цикла продукции.	Уверенно умеет использовать технологии поддержки жизненного цикла продукции.	Составление отчета, тестирование, зачет с оценкой
		Наличие навыков (владение опытом)	Использования технологий поддержки жизненного цикла продукции.	Не владеет навыками использования технологий поддержки жизненного цикла продукции.	Слабо владеет навыками использования технологий поддержки жизненного цикла продукции.	Владеет навыками использования технологий поддержки жизненного цикла продукции.	Уверенно владеет навыками использования технологий поддержки жизненного цикла продукции.	Составление отчета, тестирование, зачет с оценкой

Обучающийся по направлению 23.03.03 – Эксплуатация транспортно-технологических машин и комплексов должен быть подготовлен к решению следующих профессиональных задач в соответствии с профильной направленностью программы:

- осуществлять методы формообразования и обработки заготовок для изготовления деталей заданной формы и качества, их технологические особенности;
- обоснованно выбирать материал и назначать его обработку для получения свойств, обеспечивающих высокую надежность детали;
- организовывать работу исполнителей, находить и принимать решения в области организации и нормирования труда;

В результате прохождения учебной практики по получению первичных профессиональных навыков обучающийся должен собрать необходимый материал для выполнения отчета по практике.

7 Структура и содержание практики

Общая трудоемкость практики составляет 3 зачетных единиц 108 часов.

Таблица 2 – Разделы учебной практики по получению первичных профессиональных навыков, виды проводимых работ, формы контроля

№ п/п	Разделы (этапы) практики	Виды работ на практике, включая самостоятельную работу студентов	Формы текущего контроля
1	***слесарная практика работа 1*** «Разметка деталей и рубка зубилом»	1. Изучить способы разметки деталей. 2. Изучить способ и приёмы рубки зубилом. 3. Выполнить следующие операции: – установить заготовку на разметочную плиту и выверить её положение иглой рейсмуса; – иглой рейсмуса провести горизонтальные линии; – провести риски перпендикулярно горизонтальным линиям; – подобрать заготовку и зубило; – отчертить деталь простейшей конструкции и освоить приёмы рубки зубилом.	Составление отчета, зачет с оценкой
2	***слесарная практика работа 2*** «Резка ножовкой и развёртывание отверстий»	1. Изучить приёмы резки ножовкой и развёртывания отверстий. 2. Подобрать заготовку и инструмент. 3. Выполнить следующие операции: – отчертить место резки ножовкой; – установить заготовку в тиски и освоить приёмы резки ножовкой; – подобрать заготовку с отверстием и развёртку по диаметру отверстия; – установить заготовку в тиски и освоить приёмы развёртывания отверстий.	Составление отчета, зачет с оценкой
3	***слесарная практика работа 3*** «Опиливание и шабрение»	1. Изучить приёмы опиловки и шабрения. 2. Выполнить операции: – подобрать заготовки и инструмент; – одну из заготовок закрепить в тиски и освоить приёмы работы; – драчевым, личным, бархатным напильниками, снять с заготовки заусенцы; – поверхность одной заготовки	Составление отчета, зачет с оценкой

		выкрасить краской и положить её на просушку; – шабером выбрать неровности на поверхности второй заготовки; – притереть две соприкасающиеся поверхности заготовки и проводить шабрение поверхностей второй заготовки до полной притирки.	
4	Сварочная практика Работа 1	-Ознакомиться с видами сварки. -Изучить виды сварных соединений. -Изучить конструкцию сварочного источника тока. -Подготовить основной металл под сварку.	Составление отчета, зачет с оценкой
5	Сварочная практика Работа 2	Изучить методы подбора диаметра электрода. Изучить методы выбора силы сварочного тока. Освоить рабочие приёмы электродуговой сварки.	Составление отчета, зачет с оценкой
6	Сварочная практика Работа 3	Изучить принцип действия ацетиленового генератора. Изучить принцип работы редуктора. Изучить методы выбора номера наконечника горелки. Изучить методы выбора диаметра присадочной проволоки.	Составление отчета, зачет с оценкой
7	Сварочная практика Работа 4	Подготовить деталь под сварку. Освоить рабочие приёмы сварки.	Составление отчета, зачет с оценкой
8	Станочная практика Работа 1	Ознакомиться с конструкцией токарного станка. Изучить применение и принцип работы патронов и люнетов различных типов. Выполнить следующие операции: – закрепить заготовку в патроне; – закрепить режущий инструмент.	Составление отчета, зачет с оценкой
9	Станочная практика Работа 2	Изучить виды обработок, выполняемых на токарном станке. Выполнить следующие операции: – подобрать заготовку и закрепить её в патроне; – установить резцы в резцедержателе;	Составление отчета, зачет с оценкой

		– освоить рабочие приёмы по наружному обтачиванию в центрах; – освоить рабочие приёмы по обработке отверстий сверлением и растачиванием; – освоить рабочие приёмы по точению конических поверхностей.	
	Подготовка и защита отчета и тестирования	Оформление и защита отчета	Составление отчета, зачет с оценкой

7.1 Содержание практики

Учебная практика проводится в учебно-производственных мастерских кафедры технического сервиса механики и электротехники. Предусмотрены экскурсии на машиностроительные заводы.

Перед началом практических занятий со студентами проводятся теоретические занятия и инструктаж по охране труда.

Для практических занятий в мастерских группа делится на три звена: для выполнения станочных работ (1-е звено), слесарных работ (2-е звено), кузнечно-сварочных работ (3-е звено). Занятия проводят учебные мастера по скользящему графику. Перед началом работы на каждом рабочем месте проводится инструктаж по охране труда. Каждый студент получает у мастера индивидуальное задание.

На *теоретических занятиях* студенты изучают основные технологические процессы изготовления деталей, применяемое оборудование, инструменты, охрану труда при выполнении работ.

Во время *станочной практики* студенты изучают методы обработки металлов резанием на металлорежущих станках. Осваивают методы обработки гладких цилиндрических и конических поверхностей, нарезание резьбы, обработку плоскостей, а также различные заготовительные операции. Одновременно студенты знакомятся с конструкцией и органами управления токарных, фрезерных и сверлильных станков, методами заточки металлорежущего инструмента. После получения основных практических навыков выполнения станочных работ студенты приступают к изготовлению детали по заданию, предварительно познакомившись с технологической картой ее изготовления. В конце станочной практики студенты сдают зачётную работу – полностью или частично изготовленную деталь.

Во время *слесарной практики* студенты изучают такие разделы, как: разметка и рубка металлов, опиливание, шабрение, обработка отверстий размерным инструментом, нарезание резьбы и др. Основным принципом организации практики является самостоятельная работа студентов над изготовлением деталей и изделий (молотка, зубила, держателя и др.). В качестве зачётной работы студенты изготавливают одну деталь, которая является частью работ выполняемых ими во время станочной и кузнечно-сварочной практик.

Во время *сварочной практики* студенты знакомятся с основными видами сварки, применяемыми в машиностроении и при ремонте машин. Изучают устройство оборудования для электродуговой сварки, методы подготовки свариваемого материала и настройки сварочного оборудования, учатся правильно выбирать диаметр электрода и силу сварочного тока. Студенты осваивают основные приёмы наложения горизонтальных и вертикальных швов электродуговой сваркой.

По итогам практики студенты представляют отчет (приложение 2) курирующему преподавателю от кафедры. Отчёт включает дневник практики, конспект тем теоретических занятий, технологические карты изготовления зачётных деталей (или изготовления одной детали, если её изготовление включает все необходимые виды работ), описание основного используемого оборудования и инструмента при выполнении станочных, слесарных и кузнечно-сварочных работ.

Защита отчёта и общий зачёт по практике проводятся после прохождения практики на всех участках. Аттестация осуществляется путем защиты отчета по практике перед комиссией, в состав которой входит руководитель практики и учебные мастера. Результаты аттестации заносятся в экзаменационную ведомость.

8 Профессионально-ориентированные и научно-исследовательские технологии, используемые на практике

- бакалавры выбирают рациональный способ получения заготовок, исходя из заданных эксплуатационных свойств.
- бакалавры применяют средства измерения для контроля качества продукции.

9 Формы промежуточной аттестации (по итогам практики)

Аттестация проводится в форме защиты перед комиссией отчета о прохождении практики с выставлением ему зачёта. Защита отчётов организуется на 18 неделе 2-ого семестра.

В процессе прохождения практики студенты оформляют отчёт по каждой теме. В отчёте отражаются: тема работы, ее цель, применяемые машины, приборы, оборудование, материалы и инструменты, основные технические и технологические регулировки машин, порядок составления машинно-тракторных агрегатов и подготовка их к работе, схема разбивки поля на загоны, выбор способа и направления движения агрегата, агротехнические требования на выполнение операций, методика оценки качества выполняемых работ в соответствии с типовыми операциями, технологиями. Выводы.

Зачёт по практике проводится в форме защиты отчётов по выполненным работам, студент защитивший отчет, допускается к сдаче тестирования. По результатам тестирования выставляется оценка.

Обучающиеся, не выполнившие программу практики по уважительной причине, проходят практику в индивидуальном порядке.

Оценка по практике заносится в экзаменационную ведомость и зачетную книжку, приравнивается к оценкам (зачетам) по теоретическому обучению и учитывается при подведении итогов общей успеваемости студентов и назначении на стипендию в соответствующем семестре.

9.1. Промежуточная аттестация студентов
по результатам прохождения практики

Нормативная база проведения промежуточной аттестации:	
1) действующее «Положение о текущем контроле успеваемости, промежуточной аттестации обучающихся по программам высшего образования (бакалавриат, специалитет, магистратура) и среднего профессионального образования в ФГБОУ ВО Омский ГАУ»	
Основные характеристики промежуточной аттестации	
Цель промежуточной аттестации -	установление уровня достижения каждым студентом целей и задач обучения по данной дисциплине, изложенным в п.2.2 настоящей программы
Форма промежуточной аттестации -	Зачет с оценкой
Место процедуры получения зачёта в графике учебного процесса	1) участие обучающегося в процедуре получения зачёта осуществляется за счёт учебного времени, отведённого на изучение дисциплины
	2) процедура проводится в рамках ВАРС, на последней неделе семестра
Основные условия получения студентом зачёта:	1. В полном объеме усвоил программный материал, терминологию, излагает его на хорошем инженерном научно-техническом уровне. 2. Изучил рекомендуемый объем литературных источников, знает достижения науки и производства. 3. Умеет творчески использовать теоретические положения с использованием соответствующих примеров, схем и расчетов. 4. Умеет связывать теорию с практикой и решать прикладные задачи. 5. При ответе допускает неточности, несущественные ошибки, недостаточную аргументацию теоретических положений. 6. Получил более 60% правильных ответов на тестировании
Процедура получения зачёта -	Представлены в Фонде оценочных средств
Методические материалы, определяющие процедуры оценивания знаний, умений, навыков:	

9.2 Процедура аттестации
Шкала и критерии оценивания

Оценка	Выполнение технических требований	Самостоятельность в работе	Выполнение правил техники безопасности
Отлично	Отлично выполняет все приемы задания; действия студента спокойные, уверенные, нет резких движений.	Твердо усваивает и свободно применяет полученные знания и умения по управлению станками применением слесарных работ, выполняет сварочные работы.	Строго соблюдает правила техники безопасности.
Хорошо	Технически правильно отрабатывает все приемы, допущенные ошибки не повторяет.	Достаточно прочно усваивает приемы по выполнению задания, следит за показаниями контрольно-измерительных приборов.	Строго соблюдает правила техники безопасности.
Удовлетворительно	Упражнения отрабатывает в пределах технических требований, повторяющиеся неточности исправляет.	Недостаточно самостоятелен, следит за контрольно-измерительными приборами.	Соблюдает правила техники безопасности.
Неудовлетворительно	Нарушает основные технические требования при работе за станком, которые повторяет после дополнительного инструктажа, допускает поломку резцов, низкое качество сварочных и слесарных работ	Слабо усваивает приемы управления станком, , отвлекается и не следит за технологическим процессом и за контрольно-измерительными приборами.	Не совсем точно соблюдает правила техники безопасности.

10 Материально-техническое обеспечение практики

Специализированная учебная аудитория лекционного типа, лабораторных и практических занятий, групповых и индивидуальных консультаций, текущего контроля и промежуточной аттестации.	Демонстрационное оборудование: переносное мультимедийное оборудование (проектор, экран, ноутбук Depo VIP C8511инв. 110104203203). Комплект учебно-наглядных пособий. Лабораторное оборудование: плита поверочная ПП540-440, слесарный инструмент, ТС-320 (трансформатор сварочный), кувалды, линейка 300 мм, станок сверлильный 2Н-118, станок точильно-шлифовальный 332Б, станок универсальный сверлильный 2Н-118, верстаки слесарные 78л-401 – 22 шт.
Специализированная учебная аудитория лабораторных и практических занятий, групповых и индивидуальных консультаций, текущего контроля и промежуточной аттестации.	Лабораторное оборудование: Станок алмазно-заточный тип 3Г-632В, Станок вертикально-фрезерный 6Н11, Станок токарно-винторезный 1а-62, Станок токарно-винторезный 1в-62 г, Станок токарно-винторезный ИТ-1М, Станок токарно-винторезный 1Е61М, Станок токарно-винторезный 1К-62, Станок токарно-винторезный ТВ320М, Станок шлифовально-заточный 3Б633.
Специализированная учебная аудитория лабораторных и практических занятий, групповых и индивидуальных консультаций, текущего контроля и промежуточной аттестации.	Лабораторное оборудование: станок горизонтально-фрезерный 6м-835, станок настольно-вертикальный НС-12А, станок ножовочный механ.812м. Комплект учебно-наглядных пособий.
Специализированная учебная аудитория лекционного типа, лабораторных и практических занятий, групповых и индивидуальных консультаций, текущего контроля и промежуточной аттестации.	Специализированная учебная аудитория лабораторных и практических занятий, групповых и индивидуальных консультаций, текущего контроля и промежуточной аттестации. Лабораторное оборудование: щитки и маски сварочные со светофильтрами; плита поверочная ПП540-440, автомат сварочный «Импульс ПДГ – 060 ГУЗ», трансформатор сварочный ТД-500у2. выпрямитель сварочный ВКСМ-1000. Комплект учебно-наглядных пособий.

11 Кадровое обеспечение учебного процесса

11.1 Требование ФГОС

Реализация программы бакалавриата обеспечивается руководящими и научно-педагогическими работниками организации, а также лицами, привлекаемыми к реализации программы бакалавриата на условиях гражданско-правового договора.

Доля научно-педагогических работников (в приведенных к целочисленным значениям ставок), имеющих образование, соответствующее профилю преподаваемой дисциплины (модуля), в общем числе научно-педагогических работников, реализующих программу бакалавриата, должна составлять не менее 70 процентов.

Доля научно-педагогических работников (в приведенных к целочисленным значениям ставок), имеющих ученую степень (в том числе ученую степень, присвоенную за рубежом и признаваемую в Российской Федерации) и (или) ученое звание (в том числе ученое звание, полученное за рубежом и признаваемое в Российской Федерации), в общем числе научно-педагогических работников, реализующих программу бакалавриата, должна составлять не менее 60 процентов.

Доля работников (в приведенных к целочисленным значениям ставок) из числа руководителей и работников организаций, деятельность которых связана с направленностью (профилем) реализуемой программы бакалавриата (имеющих стаж работы в данной профессиональной области не менее 3 лет) в общем числе работников, реализующих программу бакалавриата, должна составлять не менее 5 процентов.

12 Учебно-методическое и информационное обеспечение практики

Для лиц с ограниченными возможностями здоровья выбор мест прохождения практик определяется в соответствии с особенностями состояния здоровья и требованиями по доступности.

13 Соответствие сформулированных в профессиональной образовательной программе планируемых результатов ее освоения профессиональным стандартам

В соответствии с реализацией основных требований законодательства РФ в области внедрения профессиональных стандартов, в университете идет работа по актуализации основных образовательных программ с учетом принимаемых профессиональных стандартов по направлению установления соответствия ФГОС, ОП И ПС и сопряжения их разделов, а также по актуализации ОП в соответствии с требованиями рынка труда. Соотнесение компетенций трудовым функциям ПС представлены в разделе 9 ОП.

14 Обеспечение учебного процесса по дисциплине

14.1. Библиотечное, информационное и методическое обеспечение учебного процесса по дисциплине

В соответствии с действующими государственными требованиями для реализации учебного процесса по программе практики обеспечивающей кафедрой разрабатывается и постоянно совершенствуется учебно-методический комплекс (УМК), соответствующий данной рабочей программе. При разработке УМК кафедра руководствуется установленными университетом требованиями к его структуре, содержанию и оформлению.

Электронная версия актуального УМКД, адаптированная для обучающихся, выставляется на Intranet-серверах выпускающего подразделения и в электронном методическом кабинете обучающегося.

14.2 Информационные технологии, используемые при осуществлении образовательного процесса по дисциплине; соответствующая им информационно-технологическая и компьютерная база

Информационные технологии, используемые при осуществлении образовательного процесса по дисциплине и сведения об информационно-технологической и компьютерной базе, необходимой для преподавания, представлены в п.15.

14.3. Обеспечение учебного процесса по дисциплине для инвалидов и лиц с ограниченными возможностями здоровья

Организационно – педагогическое, психолого-педагогическое, медицинское, оздоровительное сопровождение, материальная и социальная поддержка обучающихся инвалидов и лиц с ограниченными возможностями здоровья осуществляется в соответствии с программой индивидуальной реабилитации обучающихся с ограниченными возможностями здоровья, разрабатываемой для конкретного обучающегося.

Обучающимся из числа лиц с ограниченными возможностями здоровья предоставляются печатные и (или) электронные образовательные ресурсы в формах, адаптированных к ограничениям их здоровья.

Учебно-методические материалы для самостоятельной работы обучающихся, оценочные средства для инвалидов и лиц с ограниченными возможностями здоровья выбираются с учетом их индивидуальных психофизических особенностей.

При необходимости инвалидам и лицам с ограниченными возможностями здоровья предоставляется дополнительное время для подготовки ответа на защите отчета.

При проведении процедуры оценивания результатов обучения инвалидов и лиц с ограниченными возможностями здоровья предусматривается использование технических средств, необходимых им в связи с их индивидуальными особенностями. Эти средства могут быть предоставлены университетом или могут использоваться собственные технические средства.

Процедура оценивания результатов обучения инвалидов и лиц с ограниченными возможностями здоровья по дисциплине (модулю) предусматривает предоставление информации в формах, адаптированных к ограничениям их здоровья и восприятия информации:

Для лиц с нарушениями зрения:

– в печатной форме увеличенным шрифтом,

– в форме электронного документа,

– в форме аудиофайла.

Для лиц с нарушениями слуха:

– в печатной форме,

– в форме электронного документа.

Для лиц с нарушениями опорно-двигательного аппарата:

– в печатной форме,

– в форме электронного документа,

– в форме аудиофайла.

При проведении процедуры оценивания результатов обучения инвалидов и лиц с ограниченными возможностями здоровья по дисциплине (модулю) обеспечивается выполнение следующих дополнительных требований в зависимости от индивидуальных особенностей, обучающихся:

а) инструкция по порядку проведения процедуры оценивания предоставляется в доступной форме (устно, в письменной форме, в форме аудиозаписи, устно с использованием услуг сурдопереводчика);

б) доступная форма предоставления заданий оценочных средств (в печатной форме, в печатной форме увеличенным шрифтом, в форме аудиозаписи, в форме электронного документа, задания зачитываются ассистентом, задания предоставляются с использованием сурдоперевода);

в) доступная форма предоставления ответов на задания (письменно на бумаге, набор ответов на компьютере, в форме аудиозаписи, с использованием услуг ассистента, устно).

При необходимости для обучающихся с ограниченными возможностями здоровья и инвалидов процедура оценивания результатов обучения по дисциплине (модулю) может проводиться в несколько этапов (на основе личного заявления обучающегося).

Проведение процедуры оценивания результатов обучения инвалидов и лиц с ограниченными возможностями здоровья допускается с использованием дистанционных образовательных технологий.

Для обучения для лиц с ограниченными возможностями здоровья в университете закреплены следующие учебные аудитории: - № 8 и № 9 лабораторного корпуса института ветеринарной медицины и биотехнологии, расположенного по адресу: г. Омск, ул. Октябрьская, 92 Литер Д и Д1 - для маломобильных и слабовидящих групп; - № 308 научной сельскохозяйственной библиотеки университета, расположенной по адресу: г. Омск, ул. Горная, 9/1 - для маломобильных и слабовидящих групп; - № 5 сектора информационного обслуживания и электронных ресурсов библиотечно-информационного комплекса, расположенного по адресу: г. Омск, ул. Добровольского,8 - для слабовидящих групп; - № 17 абонемента отдела библиотечно-информационного обеспечения Омского аграрного техникума, расположенного по адресу: г. Омск, ул. Партизанская, 8 - для слабовидящих групп.

14.4 Обеспечение образовательных программ с частичным применением электронного обучения и дистанционных образовательных технологий

При реализации программы дисциплины могут применяться электронное обучение и

дистанционные образовательные технологии.

В случае применения электронного обучения, дистанционных образовательных технологий, обучающимся обеспечивается доступ к современным профессиональным базам данных и информационным справочным системам, состав которых определяется в рабочей программе, кроме того, при реализации программы с использованием информационно- образовательной среды «ОмГАУ- Moodle», дисциплина обеспечивается полнокомплектным ЭУМК.

При обучении лиц с ограниченными возможностями здоровья электронное обучение и дистанционные образовательные технологии предусматривают возможность приема-передачи информации в доступных для них формах. Обучающиеся из числа лиц с ограниченными возможностями здоровья обеспечиваются печатными и (или) электронными образовательными ресурсами в формах, адаптированных к ограничениям их здоровья.

15 Учебно-методическое и информационное обеспечение практики

Автор, наименование, выходные данные	Доступ
1	2
Гринцевич, В. И. Технологические процессы диагностирования и технического обслуживания автомобилей [Электронный ресурс] : лаб. практикум / В. И. Гринцевич, С. В. Мальчиков, Г. Г. Козлов. - Красноярск, 2012. - 204 с. - ISBN 978-5-7638-2382-0. - Текст : электронный. - URL: https://znanium.com/catalog/product/442079 (дата обращения: 02.07.2021). – Режим доступа: по подписке.	http://znanium.com.
Самойлова, Л. Н. Технологические процессы в машиностроении. Лабораторный практикум : учебное пособие / Л. Н. Самойлова, Г. Ю. Юрьева, А. В. Гирн. — 3-е изд., стер. — Санкт-Петербург : Лань, 2017. — 156 с. — ISBN 978-5-8114-1112-2. — Текст : электронный // Лань : электронно-библиотечная система. — URL: https://e.lanbook.com/book/93719 (дата обращения: 02.07.2021). — Режим доступа: для авториз. пользователей.	http://e.lanbook.com.
Зорин, В. А. Применение интеллектуальных материалов при производстве, диагностировании и ремонте машин : монография / В. А. Зорин, Н. И. Баурова. — 2-е изд., перераб. и доп. — Москва : ИНФРА-М, 2019. - 110 с. — (Научная мысль). - ISBN 978-5-16-010801-8. - Текст : электронный. - URL: https://znanium.com/catalog/product/1010036 (дата обращения: 02.07.2021). – Режим доступа: по подписке.	http://znanium.com.
Протасьев, В. Б. Проектирование фасонных инструментов, изготавливаемых с использованием шлифовально-заточных станков с ЧПУ : монография / В.Б. Протасьев, В.В. Истоцкий. — Москва : ИНФРА-М, 2021. — 128 с. — (Научная мысль). - ISBN 978-5-16-004504-7. - Текст : электронный. - URL: https://znanium.com/catalog/product/1228118 (дата обращения: 02.07.2021). – Режим доступа: по подписке.	http://znanium.com.
Автомобильный транспорт: ежемес. илл. спец. журн. - М.: [б. и.], 1923 -.	НСХБ

ПЕРЕЧЕНЬ
РЕСУРСОВ ИНФОРМАЦИОННО-ТЕЛЕКОММУНИКАЦИОННОЙ СЕТИ «ИНТЕРНЕТ»
И ЛОКАЛЬНЫХ СЕТЕЙ УНИВЕРСИТЕТА,
необходимых для освоения дисциплины

1. Удаленные электронные сетевые учебные ресурсы временного доступа, сформированные на основании прямых договоров с правообладателями (электронные библиотечные системы – ЭБС), информационные справочные системы	
Наименование	Доступ
Электронно-библиотечная системаZNANIUM.COM	http://znanium.com
Электронно-библиотечная система «Издательства Лань»	http://e.lanbook.com
Электронно-библиотечная система «Электронная библиотека технического ВУЗа» («Консультант студента»)	http://www.studentlibrary.ru
Справочная правовая система КонсультантПлюс	Локальная сеть университета
2. Электронные сетевые учебные ресурсы открытого доступа:	
Профессиональные базы данных	https://clck.ru/MC8Aq

Информационные технологии,
используемые при осуществлении образовательного процесса
по практике

1. Программные продукты, необходимые для освоения учебной дисциплины		
Наименование программного продукта (ПП)		Виды учебных занятий и работ, в которых используется данный продукт
Пакет офисных программ		Лекции
2. Информационные справочные системы, необходимые для реализации учебного процесса		
Наименование справочной системы		Доступ
Свободная энциклопедия Википедия		http://ru.wikipedia.org/wiki/
3. Специализированные помещения и оборудование, используемые в рамках информатизации учебного процесса		
Наименование помещения	Наименование оборудования	Виды учебных занятий и работ, в которых используется данное помещение
Учебная аудитория университета	Комплект мультимедийного оборудования	Лекции
4. Информационно-образовательные системы (ЭИОС)		
Наименование ЭИОС	Доступ	Виды учебных занятий и работ, в которых используется данная система
ИОС ОМГАУ	http://do.omgau.ru/my/	ВАРС

8 ЛИСТ РАССМОТРЕНИЙ И ОДОБРЕНИЙ

рабочей программы практики
в составе ОПОП 23.03.03 – Эксплуатация транспортно технологических машин и комплексов

1. Рассмотрена и одобрена:
а) На заседании обеспечивающей преподавание кафедры Технического сервиса, механики и электротехники; (наименование кафедры) протокол № 12 от 10 .06.2021. Зав. кафедрой, канд.техн.наук.,доцент. _____ Г.В.Редреев
б) На заседании методической комиссии по направлению 23.03.03 – Эксплуатация транспортно-технологических машин и комплексов;; протокол № 10 от 15 .06.2021. Председатель МКН – 23.03.03, канд.экон.наук. _____ А.В.Шимохин
2. Рассмотрение и одобрение представителями профессиональной сферы по профилю ОПОП:
Директор ООО «Позитив» _____ И.В.Скусанов
3. Рассмотрение и одобрение внешними представителями (органами) педагогического (научно-педагогического) сообщества по профилю дисциплины:

Методические указания для обучающихся
по освоению дисциплины
(прилагаются)

Методические рекомендации преподавателям

Формы организации учебной деятельности по дисциплине*:* практические занятия в форме лабораторных работ.

По итогам выполнения данных лабораторных работ студент готовит отчет по практике.

Учитывая значимость дисциплины к ее изучению предъявляются следующие организационные требования:

– занятия проводятся по расписанию

– в начале каждого занятия проводиться перекличка

- ведется журнал техники безопасности

Организация и проведение практических занятий по дисциплине

Рабочей программой предусмотрены ***занятия лабораторного типа.***

Контрольные мероприятия по результатам изучения дисциплины

В течение семестра на семинарских занятиях осуществляется текущий контроль в виде устного опроса по вопросам лабораторных занятий, проводится проверка конспектов.

Критерии оценки рубежного и итогового контроля в виде отчета по практике

- оценка «отлично» выставляется обучающемуся, если получено 81% и более правильных ответов.
- оценка «хорошо» - получено от 71 до 80% правильных ответов.
- оценка «удовлетворительно» - получено от 61 до 70% правильных ответов.
- оценка «неудовлетворительно» - получено менее 61% правильных ответов.

Форма промежуточной аттестации студентов – зачет с оценкой.

Основные условия допуска студента к зачету:

Студент выполнил все виды учебной работы и отчитался об их выполнении в сроки, установленные графиком учебного процесса по дисциплине.

Федеральное государственное бюджетное образовательное учреждение высшего образования
«Омский государственный аграрный университет имени П.А. Столыпина»

Факультет технического сервиса в АПК

ОПОП по направлению 23.03.03- Эксплуатация транспортно-технологических машин и комплексов

ФОНД ОЦЕНОЧНЫХ СРЕДСТВ
по дисциплине

Б2.О.01.01(У) Технологическая (производственно-технологическая) практика (учебные мастерские)

Направленность (профиль) «Автомобильный сервис»

Обеспечивающая преподавание дисциплины кафедра - технического сервиса, механики и электротехники

Выпускающее подразделение ОП – факультет технического сервиса в АПК

Разработчики Зав. Кафедрой Ассистент	 Г.В. Редреев А.А. Болтовский

ВВЕДЕНИЕ

1. Фонд оценочных средств по дисциплине является обязательным обособленным приложением к Рабочей программе практики.

2. Фонд оценочных средств является составной частью нормативно-методического обеспечения системы оценки качества освоения обучающимися практики.

3. При помощи ФОС осуществляется контроль и управление процессом формирования обучающимися компетенций, из числа предусмотренных ФГОС ВО в качестве результатов освоения практики.

4. Фонд оценочных средств по дисциплине включает в себя: оценочные средства, применяемые в рамках индивидуализации выполнения, контроля фиксированных видов ВАРС; оценочные средства, применяемые при промежуточной аттестации по итогам изучения дисциплины.

5. Разработчиками фонда оценочных средств по практики являются преподаватели кафедры Технического сервиса, механики и электротехники, обеспечивающей изучение обучающимися практики в университете. Содержательной основой для разработки ФОС послужила Рабочая программа практики.

ЧАСТЬ 1. ОЖИДАЕМЫЕ РЕЗУЛЬТАТЫ ИЗУЧЕНИЯ
бакалавром 23.03.03 – Эксплуатация транспортно технологических машин и комплексов
персональный уровень достижения которых проверяется
с использованием представленных в части 3 оценочных средств

Компетенции, в формировании которых задействована практика		**Код и наименование индикатора достижений компетенции**	**Компоненты компетенций, формируемые в рамках данной учебной дисциплины (как ожидаемый результат её освоения)**		
код	наименование		знать и понимать	уметь делать (действовать)	владеть навыками (иметь навыки)
1		2	3	4	5
УК-3	Способен осуществлять социальное взаимодействие и реализовывать свою роль в команде	ИД-1 $_{УК-3}$ Понимает эффективность использования стратегии сотрудничества для достижения поставленной цели, определяет свою роль в команде	Эффективность использования стратегии сотрудничества для достижения поставленной цели, чтобы определить свою роль в команде	Понимать эффективность использования стратегии сотрудничества для достижения поставленной цели, определять свою роль в команде	Навыки эффективности использования стратегии сотрудничества для достижения поставленной цели, чтобы определить свою роль в команде
		ИД-3 $_{УК-3}$ Предвидит результаты (последствия) личных действий и планирует последователь ность шагов для достижения заданного результата	последствия личных действий для планирования последователь ности шагов р при достижении заданного результата	Предвидеть результаты (последствия) личных действий и планировать последователь ность шагов для достижения заданного результата	Предвиденья результатов(по следствия) личных действий и планирования последователь ности шагов для достижения заданного результата
		ИД-4 $_{УК-3}$ Эффективно взаимодействуе т с другими членами команды, в т.ч. участвует в обмене информацией, знаниями и опытом, и презентации результатов работы команды	Как эффективно взаимодействов ать с другими членами команды, и. как участвовать в обмене информацией, знаниями и опытом, и как презентовать результаты работы команды	Эффективно взаимодействов ать с другими членами команды, и. участвовать в обмене информацией, знаниями и опытом, и презентовать результаты работы команды	Эффективного взаимодействи я с другими членами команды,. участия в обмене информацией, знаниями и опытом, и презентации результатов работы команды
УК-5	Способен воспринимать межкультурное разнообразие общества в социально-историческом, этическом и философском	ИД-1 $_{УК-5}$ Находит и использует необходимую для саморазвития и взаимодействи я с другими информацию о	Как находить и использовать необходимую для саморазвития и взаимодействи я с другими информацию о культурных	Находить и использовать необходимую для саморазвития и взаимодействи я с другими информацию о культурных	Нахождения и использования необходимой для саморазвития и взаимодействи я с другими информацию о культурных

	контекстах	культурных особенностях и традициях различных социальных групп	особенностях и традициях различных социальных групп	особенностях и традициях различных социальных групп	особенностях и традициях различных социальных групп
УК-6	Способен управлять своим временем, выстраивать и реализовывать траекторию саморазвития на основе принципов образования в течение всей жизни	ИД-1 $_{УК-6}$ Применяет знание о своих ресурсах и их пределах (личностных, ситуативных, временных и т.д.), для успешного выполнения порученной работы	Как применять знания о своих ресурсах и их пределах (личностных, ситуативных, временных и т.д.), для успешного выполнения порученной работы	Применять знания о своих ресурсах и их пределах (личностных, ситуативных, временных и т.д.), для успешного выполнения порученной работы	Применения знаний о своих ресурсах и их пределах (личностных, ситуативных, временных и т.д.), для успешного выполнения порученной работы
ПК- 4	Готовностью к участию в организации материально-технического обеспечения предприятий автосервиса	ИД-2 $_{ПК-4}$ Способен использовать технологии поддержки жизненного цикла продукции.	Как использовать технологии поддержки жизненного цикла продукции.	Использовать технологии поддержки жизненного цикла продукции.	Использования технологий поддержки жизненного цикла продукции.

ЧАСТЬ 2. ОБЩАЯ СХЕМА ОЦЕНИВАНИЯ ХОДА И РЕЗУЛЬТАТОВ ИЗУЧЕНИЯ УЧЕБНОЙ ДИСЦИПЛИНЫ очередным потоком бакалавров 23.03.03 – Эксплуатация транспортно технологических машин и комплексов -
Общие критерии оценки и реестр применяемых оценочных средств

2.1 Обзорная ведомость-матрица оценивания хода и результатов изучения учебной дисциплины в рамках педагогического контроля

Категория контроля и оценки		Режим контрольно-оценочных мероприятий				
		само-оценка	взаимо-оценка	Оценка со стороны		Комис-сионная оценка
				препода-вателя	представителя производства	
		1	2	3	4	5
Текущий контроль		Задание поставленное преподавателем		Опрос, проверка выполненной практической работы на оборудовании		
Отчет по практике		Требования к отчету		Защита отчета		
Рубежный контроль:						
Промежуточная аттестация* бакалавров по итогам изучения практики		Контрольное тестирование		Зачет с оценкой		
* данным знаком помечены индивидуализируемые виды учебной работы						

2.2 Общие критерии оценки хода и результатов изучения бакалавром 23.03.03 – Эксплуатация транспортно технологических машин и комплексов

1. Формальный критерий получения бакалавром положительной оценки по итогам изучения дисциплины:	
1.1 Предусмотренная программа изучения дисциплины бакалавром выполнена полностью до начала процесса промежуточной аттестации	1.2 По каждой из предусмотренных программой видов работ по дисциплине бакалавр успешно отчитался перед преподавателем, демонстрируя при этом должный (не ниже минимально приемлемого) уровень сформированности элементов компетенций
2. Группы неформальных критериев качественной оценки работы магистранта в рамках изучения дисциплины:	
2.1 Критерии оценки качества хода процесса изучения магистрантом программы дисциплины (текущей успеваемости)	**2.2.** Критерии оценки качества выполнения конкретных видов ВАРС
2.3 Критерии оценки качественного уровня рубежных результатов изучения дисциплины	**2.4**. Критерии аттестационной оценки* качественного уровня результатов изучения дисциплины
* экзаменационной оценки	

2.3 РЕЕСТР
элементов фонда оценочных средств по учебной дисциплине бакалавром
23.03.03 – Эксплуатация транспортно технологических машин и комплексов

Группа оценочных средств	Оценочное средство или его элемент
	Наименование
1	2
1. Средства для входного контроля	Не предусмотрено
2. Средства для текущего контроля	Задания поставленные преподавателем перед начало занятия
3. Средства для рубежного контроля	Не предусмотрено
4. Средства для промежуточной аттестации бакалавров по итогам изучения дисциплины	Требования к отчету по практики
	Критерии оценки отчета
	Тестовые вопросы для проведения итогового контроля (зачет)
	Критерии оценки ответов на тестовые вопросы итогового контроля

Таблица 1 Описание показателей, критериев и шкал оценивания и этапов формирования компетенций в рамках практики

Индекс и название компетенции	Код индикатора достижений компетенции	Индикаторы компетенции	Показатель оценивания – знания, умения, навыки (владения)	Уровни сформированности компетенций				Формы и средства контроля формирования компетенций
				компетенция не сформирована	минимальный	средний	высокий	
				Шкала оценивания				
				2	3	4	5	
				Оценка «неудовлетворительно» …….	*Оценку «удовлетворительно»* ……	*Оценку «хорошо»* …….	*Оценку «отлично»* …….	
Критерии оценивания								
УК-3	ИД-1 $_{УК-3}$ Понимает эффективность использования стратегии сотрудничества для достижения поставленной цели, определяет свою роль в команде	Полнота знаний	Эффективность использования стратегии сотрудничества для достижения поставленной цели, чтобы определить свою роль в команде	Не знает основы эффективности использования стратегии сотрудничества для достижения поставленной цели, чтобы определить свою роль в команде	Поверхностно знает основы эффективности использования стратегии сотрудничества для достижения поставленной цели, чтобы определить свою роль в команде	Знает основы информационной и эффективности использования стратегии сотрудничества для достижения поставленной цели, чтобы определить свою роль в команде.	В совершенстве знает основы эффективности использования стратегии сотрудничества для достижения поставленной цели, чтобы определить свою роль в командедеятельности	Составление отчета, тестирование, зачет с оценкой
		Наличие умений	Понимать эффективность использования стратегии сотрудничества для достижения поставленной цели, определять свою роль в команде	Не умеет понимать эффективность использования стратегии сотрудничества для достижения поставленной цели, определять свою роль в команде	Неуверенно умеет понимать эффективность использования стратегии сотрудничества для достижения поставленной цели, определять свою роль в команде	Умеет понимать эффективность использования стратегии сотрудничества для достижения поставленной цели, определять свою роль в команде.	Уверенно умеет понимать эффективность использования стратегии сотрудничества для достижения поставленной цели, определять свою роль в команде	Составление отчета, тестирование, зачет с оценкой
		Наличие навыков (владение опытом)	Навыки эффективности использования стратегии сотрудничества для достижения поставленной цели, чтобы определить свою роль в команде	Не владеет эффективности использования стратегии сотрудничества для достижения поставленной цели, чтобы определить свою роль в команде	Слабо владеет навыками эффективности использования стратегии сотрудничества для достижения поставленной цели, чтобы определить свою роль в команде	Владеет навыками эффективности использования стратегии сотрудничества для достижения поставленной цели, чтобы определить свою роль в команде эффективности использования стратегии сотрудничества для достижения поставленной цели, чтобы определить свою роль в команде	Уверенно владеет навыками эффективности использования стратегии сотрудничества для достижения поставленной цели, чтобы определить свою роль в команде	Составление отчета, тестирование, зачет с оценкой

	ИД-3 $_{УК-3}$ Предвидит результаты (последствия) личных действий и планирует последовательность шагов для достижения заданного результата	Полнота знаний	Последствия личных действий для планирования последовательности шагов р при достижении заданного результата	Не знает последствия личных действий для планирования последовательности шагов р при достижении заданного результата	Поверхностно знает последствия личных действий для планирования последовательности шагов р при достижении заданного результата	знает последствия личных действий для планирования последовательности шагов р при достижении заданного результата	В совершенстве знает последствия личных действий для планирования последовательности шагов р при достижении заданного результата	Составление отчета, тестирование, зачет с оценкой
		Наличие умений	Предвидеть результаты (последствия) личных действий и планировать последовательность шагов для достижения заданного результата	Не умеет предвидеть результаты (последствия) личных действий и планировать последовательность шагов для достижения заданного результата	Неуверенно умеет предвидеть результаты (последствия) личных действий и планировать последовательность шагов для достижения заданного результата	Умеет предвидеть результаты (последствия) личных действий и планировать последовательность шагов для достижения заданного результата	Уверенно умеет предвидеть результаты (последствия) личных действий и планировать последовательность шагов для достижения заданного результата	Составление отчета, тестирование, зачет с оценкой
		Наличие навыков (владение опытом)	Предвиденья результатов(последствия) личных действий и планирования последовательности шагов для достижения заданного результата	Не владеет навыками предвиденья результатов(последствия) личных действий и планирования последовательности шагов для достижения заданного результата	Слабо владеет навыками предвиденья результатов(последствия) личных действий и планирования последовательности шагов для достижения заданного результата	Владеет навыками предвиденья результатов(последствия) личных действий и планирования последовательности шагов для достижения заданного результата	Уверенно владеет навыками предвиденья результатов(последствия) личных действий и планирования последовательности шагов для достижения заданного результата	Составление отчета, тестирование, зачет с оценкой
	ИД-4 $_{УК-3}$ Эффективно взаимодействует с другими членами команды, в т.ч. участвует в обмене информацией, знаниями и опытом, и презентации результатов работы команды	Полнота знаний	Как эффективно взаимодействовать с другими членами команды, и. как участвовать в обмене информацией, знаниями и опытом, и как презентовать результаты работы команды	Не знает как эффективно взаимодействовать с другими членами команды, и. как участвовать в обмене информацией, знаниями и опытом, и как презентовать результаты работы команды	Поверхностно знает как эффективно взаимодействовать с другими членами команды, и. как участвовать в обмене информацией, знаниями и опытом, и как презентовать результаты работы команды й	Знает как эффективно взаимодействовать с другими членами команды, и. как участвовать в обмене информацией, знаниями и опытом, и как презентовать результаты работы команды	В совершенстве знает как эффективно взаимодействовать с другими членами команды, и. как участвовать в обмене информацией, знаниями и опытом, и как презентовать результаты работы команды	Составление отчета, тестирование, зачет с оценкой
		Наличие умений	Эффективно взаимодействовать с другими членами команды, и. участвовать в обмене	Не умеет эффективно взаимодействовать с другими членами команды, и. участвовать в обмене информацией, знаниями и опытом, и презентовать	Неуверенно умеет эффективно взаимодействовать с другими членами команды, и. участвовать в	Умеет эффективно взаимодействовать с другими членами команды, и. участвовать в обмене информацией, знаниями и опытом, и	Уверенно умеет эффективно взаимодействовать с другими членами команды, и. участвовать в обмене	Составление отчета, тестирование, зачет с оценкой

			информацией, знаниями и опытом, и презентовать результаты работы команды	результаты работы команды	обмене информацией, знаниями и опытом, и презентовать результаты работы команды	презентовать результаты работы команды	информацией, знаниями и опытом, и презентовать результаты работы команды	
		Наличие навыков (владение опытом)	Эффективного взаимодействия с другими членами команды,. участия в обмене информацией, знаниями и опытом, и презентации результатов работы команды	Не владеет навыками эффективного взаимодействия с другими членами команды,. участия в обмене информацией, знаниями и опытом, и презентации результатов работы команды	Слабо владеет навыками эффективного взаимодействия с другими членами команды,. участия в обмене информацией, знаниями и опытом, и презентации результатов работы команды	Владеет навыками эффективного взаимодействия с другими членами команды,. участия в обмене информацией, знаниями и опытом, и презентации результатов работы команды	Уверенно владеет навыками Эффективного взаимодействия с другими членами команды,. участия в обмене информацией, знаниями и опытом, и презентации результатов работы команды	Составление отчета, тестирование, зачет с оценкой
УК-5	ИД-1 $_{УК-5}$ Находит и использует необходимую для саморазвития и взаимодействия с другими информацию о культурных особенностях и традициях различных социальных групп	Полнота знаний	Как находить и использовать необходимую для саморазвития и взаимодействия с другими информацию о культурных особенностях и традициях различных социальных групп	Не знает как находить и использовать необходимую для саморазвития и взаимодействия с другими информацию о культурных особенностях и традициях различных социальных групп	Поверхностно знает как находить и использовать необходимую для саморазвития и взаимодействия с другими информацию о культурных особенностях и традициях различных социальных групп	Знает как находить и использовать необходимую для саморазвития и взаимодействия с другими информацию о культурных особенностях и традициях различных социальных групп	В совершенстве знает как находить и использовать необходимую для саморазвития и взаимодействия с другими информацию о культурных особенностях и традициях различных социальных групп	Составление отчета, тестирование, зачет с оценкой
		Наличие умений	Находить и использовать необходимую для саморазвития и взаимодействия с другими информацию о культурных особенностях и традициях различных социальных групп	Не умеет находить и использовать необходимую для саморазвития и взаимодействия с другими информацию о культурных особенностях и традициях различных социальных групп	Неуверенно умеет находить и использовать необходимую для саморазвития и взаимодействия с другими информацию о культурных особенностях и традициях различных социальных групп	Умеет находить и использовать необходимую для саморазвития и взаимодействия с другими информацию о культурных особенностях и традициях различных социальных групп	Уверенно умеет находить и использовать необходимую для саморазвития и взаимодействия с другими информацию о культурных особенностях и традициях различных социальных групп..	Составление отчета, тестирование, зачет с оценкой
		Наличие навыков (владение опытом)	Нахождения и использования необходимой для саморазвития и взаимодействия с другими информацию о культурных особенностях и традициях	Не владеет навыками нахождения и использования необходимой для саморазвития и взаимодействия с другими информацию о культурных особенностях и традициях различных социальных групп	Слабо владеет навыками нахождения и использования необходимой для саморазвития и взаимодействия с другими информацию о культурных	Владеет навыками нахождения и использования необходимой для саморазвития и взаимодействия с другими информацию о культурных особенностях и традициях различных	Уверенно владеет навыками нахождения и использования необходимой для саморазвития и взаимодействия с другими информацию о культурных особенностях и традициях различных	Составление отчета, тестирование, зачет с оценкой

			различных социальных групп		особенностях и традициях различных социальных групп	социальных групп	социальных групп	
УК-6	ИД-1 $_{УК-6}$ Применяет знание о своих ресурсах и их пределах (личностных, ситуативных, временных и т.д.), для успешного выполнения порученной работы	Полнота знаний	Как применять знания о своих ресурсах и их пределах (личностных, ситуативных, временных и т.д.), для успешного выполнения порученной работы	Не знает как применять знания о своих ресурсах и их пределах (личностных, ситуативных, временных и т.д.), для успешного выполнения порученной работы	Поверхностно знает как применять знания о своих ресурсах и их пределах (личностных, ситуативных, временных и т.д.), для успешного выполнения порученной работы	Знает как применять знания о своих ресурсах и их пределах (личностных, ситуативных, временных и т.д.), для успешного выполнения порученной работы	В совершенстве знает как применять знания о своих ресурсах и их пределах (личностных, ситуативных, временных и т.д.), для успешного выполнения порученной работы	Составление отчета, тестирование, зачет с оценкой
		Наличие умений	Применять знания о своих ресурсах и их пределах (личностных, ситуативных, временных и т.д.), для успешного выполнения порученной работы	Не умеет применять знания о своих ресурсах и их пределах (личностных, ситуативных, временных и т.д.), для успешного выполнения порученной работы	Неуверенно умеет применять знания о своих ресурсах и их пределах (личностных, ситуативных, временных и т.д.), для успешного выполнения порученной работы	Умеет применять знания о своих ресурсах и их пределах (личностных, ситуативных, временных и т.д.), для успешного выполнения порученной работы	Уверенно умеет применять знания о своих ресурсах и их пределах (личностных, ситуативных, временных и т.д.), для успешного выполнения порученной работы	Составление отчета, тестирование, зачет с оценкой
		Наличие навыков (владение опытом)	Применения знаний о своих ресурсах и их пределах (личностных, ситуативных, временных и т.д.), для успешного выполнения порученной работы	Не владеет навыками применения знаний о своих ресурсах и их пределах (личностных, ситуативных, временных и т.д.), для успешного выполнения порученной работы	Слабо владеет навыками применения знаний о своих ресурсах и их пределах (личностных, ситуативных, временных и т.д.), для успешного выполнения порученной работы	Владеет навыками применения знаний о своих ресурсах и их пределах (личностных, ситуативных, временных и т.д.), для успешного выполнения порученной работы	Уверенно владеет навыками применения знаний о своих ресурсах и их пределах (личностных, ситуативных, временных и т.д.), для успешного выполнения порученной работы	Составление отчета, тестирование, зачет с оценкой
ПК- 4 .	ИД-2 $_{ПК-4}$ Способен использовать технологии поддержки жизненного цикла продукции	Полнота знаний	Как использовать технологии поддержки жизненного цикла продукции.	Не знает как использовать технологии поддержки жизненного цикла продукции.	Поверхностно знает как использовать технологии поддержки жизненного цикла продукции.	Знает основы как использовать технологии поддержки жизненного цикла продукции.	В совершенстве знает как использовать технологии поддержки жизненного цикла продукции.	Составление отчета, тестирование, зачет с оценкой
		Наличие умений	Использовать технологии поддержки жизненного цикла продукции.	Не умеет использовать технологии поддержки жизненного цикла продукции.	Неуверенно умеет использовать технологии поддержки жизненного цикла продукции.	Умеет использовать технологии поддержки жизненного цикла продукции.	Уверенно умеет использовать технологии поддержки жизненного цикла продукции.	Составление отчета, тестирование, зачет с оценкой

		Наличие навыков (владение опытом)	Использования технологий поддержки жизненного цикла продукции.	Не владеет навыками использования технологий поддержки жизненного цикла продукции.	Слабо владеет навыками использования технологий поддержки жизненного цикла продукции.	Владеет навыками использования технологий поддержки жизненного цикла продукции.	Уверенно владеет навыками использования технологий поддержки жизненного цикла продукции.	Составление отчета, тестирование, зачет с оценкой

ЧАСТЬ 3. ОЦЕНОЧНЫЕ СРЕДСТВА УЧЕБНОЙ ДИСЦИПЛИНЫ

Часть 3.1. Средства для входного контроля

Не предусмотрено

Часть 3.2 . Средства

для индивидуализации выполнения,

контроля фиксированных видов ВАРС

Требования к отчету

Общий объем отчета составляет не менее 45000 знаков с пробелами, шрифт Times new Roman, размер 14, междустрочный интервал 1,5, цвет шрифта строго черный. Параметры страницы: все поля (верхнее, нижнее, левое и правое) 2,5 см., переплет 0 см., ориентация – книжная. Печать текста – односторонняя.

Текст основной части отчета делится на разделы и подразделы, которые нумеруются арабскими цифрами.

Подразделы следует нумеровать в пределах каждого раздела. Номера параграфов должны состоять из номера главы и номера параграфа, разделенные точкой (например, «2.1.»). Номер ставится в начале заголовка.

Заголовки разделов следует форматировать по центу без точки в конце и печатать прописными буквами. Заголовки подразделов пишутся строчными буквами.

Подчеркивать и переносить слова в заголовке не следует. Расстояние между заголовками и последующим текстом, а также между заголовком и последней строчкой предыдущего текста должно быть равно двум междустрочным интервалам.

Каждый раздел следует начинать с новой страницы, а подразделы продолжать, отступив от предыдущего текста 20 мм. Название подразделов пишут на отдельной строке, по центру, 14 полужирным начертанием.

Нумерация страниц в отчете должна быть сквозная. Первая страница – титульный лист, вторая – содержание, но на них номер не указывается. На последующих страницах номер проставляется арабскими цифрами в правом верхнем углу без точки.

Рисунки и таблицы на отдельных страницах включаются в их общую нумерацию.

Отчет должен содержать описание основных работ, выполненных студентом во время учебной практики в соответствии с разделами практики п 2.1.

Все иллюстрации (схемы, диаграммы, графики) обозначаются словом «Рисунок», нумеруются последовательно в пределах всего отчета арабскими цифрами и размещаются сразу после упоминания их в тексте отчета.

Таблицы, рисунки, графики, диаграммы, размещаемые на странице вместе с текстом отчета, должны помещаться так, чтобы их можно рассмотреть без поворота отчёта (параллельно тексту отчёта). Если таблицы, рисунки, графики, диаграммы по ширине невозможно разместить параллельно тексту отчёта, то возможно их размещение на отдельном листе перпендикулярно (по часовой стрелке) тексту отчёта. Каждый рисунок должен иметь подстрочный текст и поясняющие данные. Название дается в одну строку с номером. Рисунок подписывается в левом нижнем углу (например, «Рис. 2.»).

Цифровые показатели в отчете лучше группировать в таблицы.

Название таблицы выполняется строчными буквами и помещается над таблицей. Заголовки граф и строк таблиц начинаются с прописных букв. Таблицы, за исключением таблиц приложений, следует нумеровать арабскими цифрами сквозной нумерацией. Допускается отдельная нумерация таблиц в пределах одного раздела. Надпись «Таблица» с указанием ее номера помещается над верхним правым углом (например, «Таблица 1»). Наименование таблицы пишут на той же строке и отделяют его от номера таблицы при помощи тире.

Если все показатели, приведенные в таблице, выражены в одной и той же единице физической величины, то ее обозначение необходимо помещать над таблицей справа.

Графу «Номер по порядку» включать в таблицу не допускается.

На все таблицы должны быть ссылки в тексте.

В тексте обязательно должны быть ссылки на все приложения к отчету, например, (Прил. 1).

Оформление приложений

Приложение оформляют как продолжение данного документа на последующих его листах или выпускают в виде самостоятельного документа.

В тексте документа на все приложения должны быть даны ссылки. Приложения располагаются в порядке ссылок на них в тексте документа.

Каждое приложение следует начинать с новой страницы с указанием наверху посередине страницы слова «Приложение», его обозначения и степени.

Приложение должно иметь заголовок, который записывают симметрично относительно текста с прописной буквы отдельной строкой.

Приложения обозначают арабскими цифрами, начиная с 1.

Текст каждого приложения при необходимости может быть разделен на разделы, подразделы, пункты, подпункты, которые нумеруются в пределах каждого приложения. Перед номером ставится обозначение этого приложения.

Приложения должны иметь общую с остальной частью документа сквозную нумерацию страниц.

При необходимости очень объемное приложение может иметь свое «Содержание».

Критерии оценки

Защита отчета по практике проводится в комиссии, состоящей из двух преподавателей: один – руководитель практики, а другой – преподаватель, назначенный заведующим кафедрой.

По итогам прохождения преддипломной практики студент должен сделать краткий, до 5 минут, доклад, в рамках которого необходимо дать краткую характеристику организации, где проходила практика, изложить основные результаты проделанной работы и сделанные в ее ходе выводы и рекомендации. По содержанию доклада студенту задаются вопросы членами комиссии, на которые необходимо давать конкретные ответы.

Результаты защиты оцениваются по пятибалльной системе, заносятся в ведомость и в зачетную книжку. Студент, не выполнивший в срок программу преддипломной практики или получивший неудовлетворительную оценку в процессе рецензирования отчета или его защите, имеет академическую задолженность и не допускается к сдаче итогового экзамена до момента ее ликвидации в сроки, определяемые деканатом в соответствии с действующими нормативными документами.

Оценка ***«отлично»*** выставляется при условии:

- отчет выполнен полностью в соответствие с методическими указаниями;
- во время защиты студент полностью обосновал свои решения по поставленным в работе задачам;
- использование учебной и научной литературы при обосновании своих решений по поставленным в работе задачам
- уверенного ответа студента на вопросы комиссии во время защиты отчёта.

Оценка ***«хорошо»*** выставляется при условии:

- отчет выполнен в соответствие с методическими указаниями;
- во время защиты студент допускает непринципиальные неточности при ответах на вопросы комиссии.

Оценка ***«удовлетворительно»*** выставляется при условии:

- отчет выполнен в соответствие с методическими указаниями;
- во время защиты студент не уверенно отвечает на вопросы комиссии и не даёт исчерпывающих ответов.

Часть 3.3 Средства для текущего контроля

Отсутствие пропусков аудиторных занятий, активная работа на лабораторных занятиях, общее выполнение графика учебной работы являются основанием для получения положительной оценки по текущему контролю.

8.1.1. Критерии оценки

Оценку «Зачтено» студент получает если посетил все занятия и выполнил поставленные преподавателем задачи.

Оценку «Не зачтено» студент получает если посетил не все занятия и/или не выполнил поставленные преподавателем задачи.

При получении оценки «Не зачтено» студент выполняет работы вовремя назначенное преподавателем.

Часть 3.4. Средства для рубежного контроля

Не предусмотрено

Часть 3.5. Средства для промежуточной аттестации
по итогам изучения дисциплины
Пример тестового задания

Вариант – 1

Вопрос 1. . *Перечислите название изображенных на рисунке инструментов:*

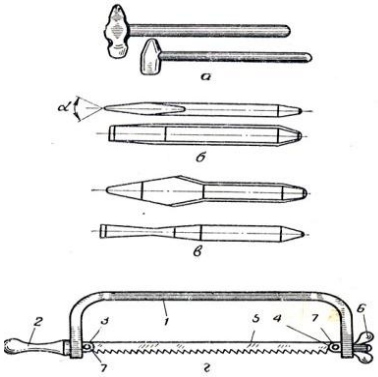

Вопрос 2. *Напишите название частей штангенциркуля, обозначенных на рисунке цифрами.*

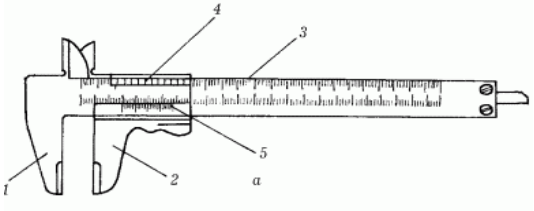

Вопрос 3. *Выберите правильный ответ.*
Какой вид рубки изображен на рисунке?

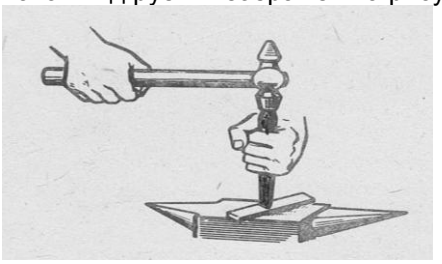

А.) разрубание металла;
Б.) прорубание канавок;
В.) снятие слоя металла;
Г.) срубание заусенцев.

Вопрос 4. *Выберите правильный ответ.*
Ручные слесарные ножницы применяют для разрезания листов цветных металлов толщиной…….
А) до 1,5 мм.;
Б) до 1,6 мм. ;
В) до 1,8 мм. ;
Г) до 2,0 мм.

Вопрос 5. *Выберите правильный ответ.*
Выберите формулу по которой будет рассчитываться длина заготовки , для изготовления скобы

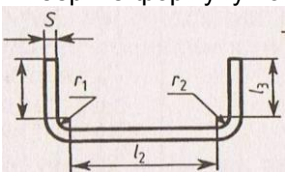

А) L = l +π/2·(r + S/2)+l
Б) L = l +π/2·(r + S/2)+l + π/2·(r + S/2)+l
В) L = l +απ/180·(r + S/2)+l

Вопрос 6. *Укажите номер правильного ответа.*
Как называется инструменты, применяемые для обработки отверстий?

А) развертки;
Б) сверла;
В) зенкеры;
Г) цековки.

Вопрос 7. *Выберите правильный ответ.*
Какой вид опиливания изображен на рисунке?

А) косым штрихом;
Б) опиливание прямым штрихом поперек заготовки;
В) опиливание прямым штрихом вдоль заготовки.

Вопрос 8. *Выберите правильный ответ.*
Укажите, какая посадка изображена:
А) с зазором;
Б) переходная

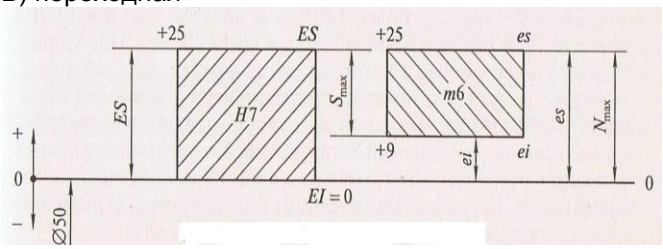

Вопрос 10*Установите соответствие между операцией и инструментом с приспособлением.*

Операция	Инструменты и приспособления
1. Измерение и разметка	**А)** Тиски верстачные и ручные, круглогубцы, плоскогубцы, пассатижы.
2. Сверление отверстий	**Б)** Зубило, крейцмейсель, ручные ножницы для резки листового металла, ножовка по металлу, шлицовка, рычажные ножницы.
3. Закрепление и зажим	**В)** Напильники: драчёвые, личные, бархатные, квадратные, плоские, трёхгранные, круглые, ромбические
4. Ударные работы	**Г)** Стальная линейка, штангенциркуль, измерительный циркуль(с острыми концами), угольник, угломер, чертилка, кернер.
5. Рубка и разрезание металла	**Д)** Дрель с ручным приводом, электродрель, спиральные свёрла, зенкер, зенковка, развертка.
6. Опиливание	**Е)** Слесарные молотки, киянка.

1. ……; 4. ……;
2. ……; 5. ……;
3. ……; 6. ……;

Вопрос 11. *Выберите правильный ответ.*
По каким признакам напильники делятся по номерам 0, 1 2, 3 4 ,5
А) по размеру напильников;
Б) по форме поперечного сечения;
В) по числу насечек на 10 мм длины напильника.

Вопрос 12. *Выберите правильный ответ.*
Определите длину подлежащего нагреву участка трубы диаметром 110 мм. при гибке в горячем состоянии, если угол изгиба составляет 30◦.
А) 440мм;

Б) 660мм;
В) 220мм.

Вопрос 13

Расположите в правильном порядке последовательность операций при подготовке металла к сварке

а) резка металла; б) правка металла; в) разметка металла.

Вопрос 14 Выбрать правильный ответ:

1.При электродуговой сварке применяют инструмент

а) напильник; б) электрод; в) держак.

2.Верно ли, что анод нагревается до температуры 2500-3000С?

а) нет 6) да

3. Можно ли при сварке на обратной полярности минус (катод) присоединять к электроду, а плюс (анод) - к свариваемой детали.

1) Да 2) Нет

4. Какова толщина свариваемой стали при диаметре электрода в мм:

1,5; 3-4; 5-6; 6-8

5. Перечислите типы сварных соединений

1). 2). 3). 4). 5).

6. Продолжите определение: Сваркой называется_____

Вариант – 2

Вопрос 1. . *Перечислите название изображенных на рисунке инструментов :*

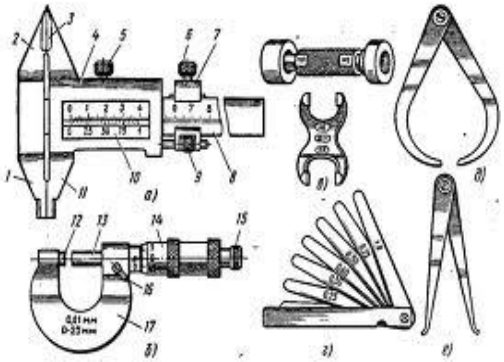

Вопрос 2. *Напишите название частей гладкого микрометра, обозначенных на рисунке цифрами.*

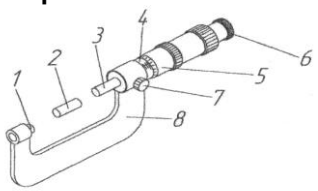

Вопрос 3. *Выберите правильный ответ.*

Какой вид рубки изображен на рисунке?

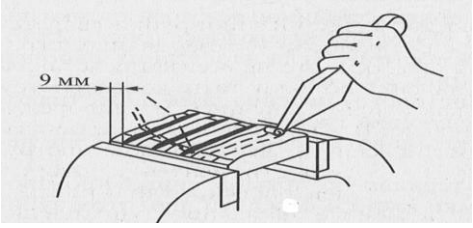

А.) разрубание металла;
Б.) прорубание канавок;
В.) снятие слоя металла;
Г.) срубание заусенцев.

Вопрос 4. . *Выберите правильный ответ.*

Металл толщиной 1,5 – 2,5 мм необходимо резать…

А) моховыми ножницами;

Б) стуловыми ножницами;
В) обыкновенными ручными;
Г) рычажными ножницами.

Вопрос 5. *Выберите правильный ответ.*

Выберите формулу по которой будет рассчитываться длина заготовки , для изготовления скобы

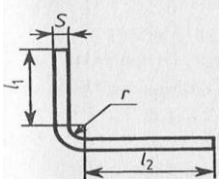

А) L = l +π/2·(r + S/2)+l
Б) L = l +π/2·(r + S/2)+l + π/2·(r + S/2)+l
В) L = l +απ/180·(r + S/2)+l

Вопрос 6. *Укажите номер правильного ответа.*

Как называется инструменты, применяемые для обработки отверстий?

А) развертки;
Б) сверла;
В) зенкеры;
Г) цековки

Вопрос 7. *Выберите правильный ответ.*

ПЛАНОВАЯ ПРОЦЕДУРА
проведения зачета

Наименование элемента	Значение элемента
Нормативная база проведения промежуточной аттестации студентов по результатам изучения дисциплины	Положение о текущем контроле успеваемости и промежуточной аттестации студентов и слушателей в ФГБОУ ВО Омский ГАУ
Основные условия допуска студента к зачету:	Студент выполнил все виды учебной работы (включая самостоятельную) и отчитался об их выполнении в сроки, установленные графиком учебного процесса по дисциплине
Экзаменатор	
Время проведения зачета	Дата, время и место проведения зачета определяется графиком, утверждаемого деканом ТС в АПК
Форма проведения теста	Письменное тестирование (по заранее подготовленным билетам),защита отчета
Время ответа на тестовые вопросы	45 мин.

КРИТЕРИИ ОЦЕНКИ
ответов на тестовые вопросы итогового контроля

- *оценка отлично* выставляется обучающемуся, если получено более 85% правильных ответов.
- *оценка хорошо* выставляется обучающемуся, если получено 60-80% правильных ответов.
- *оценка удовлетворительно* выставляется обучающемуся, если получено более 50-60% правильных ответов.
- *оценка неудовлетворительно* выставляется обучающемуся, если получено менее 50% правильных ответов.

. Критерии оценки

Защита отчета по практике проводится в комиссии, состоящей из двух преподавателей: один – руководитель практики, а другой – преподаватель, назначенный заведующим кафедрой .

По итогам прохождения преддипломной практики студент должен сделать краткий, до 5 минут, доклад, в рамках которого необходимо дать краткую характеристику организации, где проходила практика, изложить основные результаты проделанной работы и сделанные в ее ходе выводы и рекомендации. По содержанию доклада студенту задаются вопросы членами комиссии, на которые необходимо давать конкретные ответы.

Результаты защиты оцениваются по пятибалльной системе, заносятся в ведомость и в зачетную книжку. Студент, не выполнивший в срок программу преддипломной практики или получивший неудовлетворительную оценку в процессе рецензирования отчета или его защите, имеет академическую задолженность и не допускается к сдаче итогового экзамена до момента ее ликвидации в сроки, определяемые деканатом в соответствии с действующими нормативными документами.

Оценка ***«отлично»*** выставляется при условии:
- отчет выполнен полностью в соответствие с методическими указаниями;
- во время защиты студент полностью обосновал свои решения по поставленным в работе задачам;
- использование учебной и научной литературы при обосновании своих решений по поставленным в работе задачам
- уверенного ответа студента на вопросы комиссии во время защиты отчёта.

Оценка ***«хорошо»*** выставляется при условии:
- отчет выполнен в соответствие с методическими указаниями;
- во время защиты студент допускает непринципиальные неточности при ответах на вопросы комиссии.

Оценка ***«удовлетворительно»*** выставляется при условии:
- отчет выполнен в соответствие с методическими указаниями;
- во время защиты студент не уверенно отвечает на вопросы комиссии и не даёт исчерпывающих ответов.

Для получения оценки за практику студент должен пройти заключительное тестирование и защитить отчет.

Критерии оценки

Оценка ***«отлично»*** выставляется при условии:
- отчет защищен на оценку «отлично»
- студент выполнил тестирование и набрал более 85% правильных ответов.

Оценка ***«хорошо»*** выставляется при условии:
- отчет защищен на оценку «хорошо»
- студент выполнил тестирование и набрал не менее 60% правильных ответов.

Оценка ***«удовлетворительно»*** выставляется при условии:
- отчет защищен на любую оценку
- студент выполнил тестирование и набрал 50 - 60% правильных ответов.

Оценка ***«неудовлетворительно»*** выставляется при условии:
- отчет защищен на любую оценку
- студент выполнил тестирование и набрал менее 50% правильных ответов.

При получении оценки ***«неудовлетворительно»*** студент готовится и пересдает тестирование.

8 ЛИСТ РАССМОТРЕНИЙ И ОДОБРЕНИЙ

Фонда оценочных средств практики
в составе ОПОП 23.03.03 – Эксплуатация транспортно технологических машин и комплексов

1. Рассмотрена и одобрена:
а) На заседании обеспечивающей преподавание кафедры Технического сервиса, механики и электротехники; (наименование кафедры) протокол № 12 от 10 .06.2021. Зав. кафедрой, канд.техн.наук.,доцент. _____ Г.В.Редреев
б) На заседании методической комиссии по направлению 23.03.03 – Эксплуатация транспортно-технологических машин и комплексов;; протокол № 10 от 15 .06.2021. Председатель МКН – 23.03.03, канд.экон.наук. _____ А.В.Шимохин
2. Рассмотрение и одобрение представителями профессиональной сферы по профилю ОПОП:
Директор ООО «Позитив»_____И.В.Скусанов "ПОЗИТИВ" ОГРН 1175543019651 ИНН 5501182600
3. Рассмотрение и одобрение внешними представителями (органами) педагогического (научно-педагогического) сообщества по профилю дисциплины:

Федеральное государственное бюджетное образовательное учреждение высшего образования
«Омский государственный аграрный университет имени П.А. Столыпина»

Факультет технического сервиса в АПК

ОПОП по направлению 23.03.03- Эксплуатация транспортно-технологических машин и комплексов

ФОНД ОЦЕНОЧНЫХ СРЕДСТВ
по дисциплине

Б2.О.01.01(У) Технологическая (производственно-технологическая) практика (учебные мастерские)

Направленность (профиль) «Автомобильный сервис»

Обеспечивающая преподавание дисциплины кафедра - технического сервиса, механики и электротехники

Выпускающее подразделение ОП – факультет технического сервиса в АПК

Разработчики Зав. Кафедрой Ассистент	 Г.В. Редреев А.А. Болтовский

ВВЕДЕНИЕ

1. Фонд оценочных средств по дисциплине является обязательным обособленным приложением к Рабочей программе практики.

2. Фонд оценочных средств является составной частью нормативно-методического обеспечения системы оценки качества освоения обучающимися практики.

3. При помощи ФОС осуществляется контроль и управление процессом формирования обучающимися компетенций, из числа предусмотренных ФГОС ВО в качестве результатов освоения практики.

4. Фонд оценочных средств по дисциплине включает в себя: оценочные средства, применяемые в рамках индивидуализации выполнения, контроля фиксированных видов ВАРС; оценочные средства, применяемые при промежуточной аттестации по итогам изучения дисциплины.

5. Разработчиками фонда оценочных средств по практики являются преподаватели кафедры Технического сервиса, механики и электротехники, обеспечивающей изучение обучающимися практики в университете. Содержательной основой для разработки ФОС послужила Рабочая программа практики.

ЧАСТЬ 1. ОЖИДАЕМЫЕ РЕЗУЛЬТАТЫ ИЗУЧЕНИЯ
бакалавром 23.03.03 – Эксплуатация транспортно технологических машин и комплексов
персональный уровень достижения которых проверяется
с использованием представленных в части 3 оценочных средств

Компетенции, в формировании которых задействована практика		**Код и наименование индикатора достижений компетенции**	**Компоненты компетенций, формируемые в рамках данной учебной дисциплины (как ожидаемый результат её освоения)**		
код	наименование		знать и понимать	уметь делать (действовать)	владеть навыками (иметь навыки)
1		2	3	4	5
УК-3	Способен осуществлять социальное взаимодействие и реализовывать свою роль в команде	ИД-1 $_{УК-3}$ Понимает эффективность использования стратегии сотрудничества для достижения поставленной цели, определяет свою роль в команде	Эффективность использования стратегии сотрудничества для достижения поставленной цели, чтобы определить свою роль в команде	Понимать эффективность использования стратегии сотрудничества для достижения поставленной цели, определять свою роль в команде	Навыки эффективности использования стратегии сотрудничества для достижения поставленной цели, чтобы определить свою роль в команде
		ИД-3 $_{УК-3}$ Предвидит результаты (последствия) личных действий и планирует последователь ность шагов для достижения заданного результата	последствия личных действий для планирования последователь ности шагов р при достижении заданного результата	Предвидеть результаты (последствия) личных действий и планировать последователь ность шагов для достижения заданного результата	Предвиденья результатов(по следствия) личных действий и планирования последователь ности шагов для достижения заданного результата
		ИД-4 $_{УК-3}$ Эффективно взаимодействуе т с другими членами команды, в т.ч. участвует в обмене информацией, знаниями и опытом, и презентации результатов работы команды	Как эффективно взаимодействов ать с другими членами команды, и. как участвовать в обмене информацией, знаниями и опытом, и как презентовать результаты работы команды	Эффективно взаимодействов ать с другими членами команды, и. участвовать в обмене информацией, знаниями и опытом, и презентовать результаты работы команды	Эффективного взаимодействи я с другими членами команды,. участия в обмене информацией, знаниями и опытом, и презентации результатов работы команды
УК-5	Способен воспринимать межкультурное разнообразие общества в социально-историческом, этическом и философском	ИД-1 $_{УК-5}$ Находит и использует необходимую для саморазвития и взаимодействи я с другими информацию о	Как находить и использовать необходимую для саморазвития и взаимодействи я с другими информацию о культурных	Находить и использовать необходимую для саморазвития и взаимодействи я с другими информацию о культурных	Нахождения и использования необходимой для саморазвития и взаимодействи я с другими информацию о культурных

	контекстах	культурных особенностях и традициях различных социальных групп	особенностях и традициях различных социальных групп	особенностях и традициях различных социальных групп	особенностях и традициях различных социальных групп
УК-6	Способен управлять своим временем, выстраивать и реализовывать траекторию саморазвития на основе принципов образования в течение всей жизни	ИД-1 $_{УК-6}$ Применяет знание о своих ресурсах и их пределах (личностных, ситуативных, временных и т.д.), для успешного выполнения порученной работы	Как применять знания о своих ресурсах и их пределах (личностных, ситуативных, временных и т.д.), для успешного выполнения порученной работы	Применять знания о своих ресурсах и их пределах (личностных, ситуативных, временных и т.д.), для успешного выполнения порученной работы	Применения знаний о своих ресурсах и их пределах (личностных, ситуативных, временных и т.д.), для успешного выполнения порученной работы
ПК- 4	Готовностью к участию в организации материально-технического обеспечения предприятий автосервиса	ИД-2 $_{ПК-4}$ Способен использовать технологии поддержки жизненного цикла продукции.	Как использовать технологии поддержки жизненного цикла продукции.	Использовать технологии поддержки жизненного цикла продукции.	Использования технологий поддержки жизненного цикла продукции.

ЧАСТЬ 2. ОБЩАЯ СХЕМА ОЦЕНИВАНИЯ ХОДА И РЕЗУЛЬТАТОВ ИЗУЧЕНИЯ УЧЕБНОЙ ДИСЦИПЛИНЫ очередным потоком бакалавров 23.03.03 – Эксплуатация транспортно технологических машин и комплексов -
Общие критерии оценки и реестр применяемых оценочных средств

2.1 Обзорная ведомость-матрица оценивания хода и результатов изучения учебной дисциплины в рамках педагогического контроля

Категория контроля и оценки		Режим контрольно-оценочных мероприятий				
		само-оценка	взаимо-оценка	Оценка со стороны		Комис-сионная оценка
				препода-вателя	представителя производства	
		1	2	3	4	5
Текущий контроль		Задание поставленное преподавателем		Опрос, проверка выполненной практической работы на оборудовании		
Отчет по практике		Требования к отчету		Защита отчета		
Рубежный контроль:						
Промежуточная аттестация* бакалавров по итогам изучения практики		Контрольное тестирование		Зачет с оценкой		
* данным знаком помечены индивидуализируемые виды учебной работы						

2.2 Общие критерии оценки хода и результатов изучения бакалавром 23.03.03 – Эксплуатация транспортно технологических машин и комплексов

1. Формальный критерий получения бакалавром положительной оценки по итогам изучения дисциплины:	
1.1 Предусмотренная программа изучения дисциплины бакалавром выполнена полностью до начала процесса промежуточной аттестации	1.2 По каждой из предусмотренных программой видов работ по дисциплине бакалавр успешно отчитался перед преподавателем, демонстрируя при этом должный (не ниже минимально приемлемого) уровень сформированности элементов компетенций
2. Группы неформальных критериев качественной оценки работы магистранта в рамках изучения дисциплины:	
2.1 Критерии оценки качества хода процесса изучения магистрантом программы дисциплины (текущей успеваемости)	**2.2.** Критерии оценки качества выполнения конкретных видов ВАРС
2.3 Критерии оценки качественного уровня рубежных результатов изучения дисциплины	**2.4**. Критерии аттестационной оценки* качественного уровня результатов изучения дисциплины
* экзаменационной оценки	

2.3 РЕЕСТР
элементов фонда оценочных средств по учебной дисциплине бакалавром
23.03.03 – Эксплуатация транспортно технологических машин и комплексов

Группа оценочных средств	Оценочное средство или его элемент
	Наименование
1	2
1. Средства для входного контроля	Не предусмотрено
2. Средства для текущего контроля	Задания поставленные преподавателем перед начало занятия
3. Средства для рубежного контроля	Не предусмотрено
4. Средства для промежуточной аттестации бакалавров по итогам изучения дисциплины	Требования к отчету по практики
	Критерии оценки отчета
	Тестовые вопросы для проведения итогового контроля (зачет)
	Критерии оценки ответов на тестовые вопросы итогового контроля

Таблица 1 Описание показателей, критериев и шкал оценивания и этапов формирования компетенций в рамках практики

Индекс и название компетенции	Код индикатора достижений компетенции	Индикаторы компетенции	Показатель оценивания – знания, умения, навыки (владения)	Уровни сформированности компетенций				Формы и средства контроля формирования компетенций
				компетенция не сформирована	минимальный	средний	высокий	
				Шкала оценивания				
				2	3	4	5	
				Оценка «неудовлетворительно» …….	*Оценку «удовлетворительно»* ……	*Оценку «хорошо»* …….	*Оценку «отлично»* …….	
Критерии оценивания								
УК-3	ИД-1 $_{УК-3}$ Понимает эффективность использования стратегии сотрудничества для достижения поставленной цели, определяет свою роль в команде	Полнота знаний	Эффективность использования стратегии сотрудничества для достижения поставленной цели, чтобы определить свою роль в команде	Не знает основы эффективности использования стратегии сотрудничества для достижения поставленной цели, чтобы определить свою роль в команде	Поверхностно знает основы эффективности использования стратегии сотрудничества для достижения поставленной цели, чтобы определить свою роль в команде	Знает основы информационной и эффективности использования стратегии сотрудничества для достижения поставленной цели, чтобы определить свою роль в команде.	В совершенстве знает основы эффективности использования стратегии сотрудничества для достижения поставленной цели, чтобы определить свою роль в командедеятельности	Составление отчета, тестирование, зачет с оценкой
		Наличие умений	Понимать эффективность использования стратегии сотрудничества для достижения поставленной цели, определять свою роль в команде	Не умеет понимать эффективность использования стратегии сотрудничества для достижения поставленной цели, определять свою роль в команде	Неуверенно умеет понимать эффективность использования стратегии сотрудничества для достижения поставленной цели, определять свою роль в команде	Умеет понимать эффективность использования стратегии сотрудничества для достижения поставленной цели, определять свою роль в команде.	Уверенно умеет понимать эффективность использования стратегии сотрудничества для достижения поставленной цели, определять свою роль в команде	Составление отчета, тестирование, зачет с оценкой
		Наличие навыков (владение опытом)	Навыки эффективности использования стратегии сотрудничества для достижения поставленной цели, чтобы определить свою роль в команде	Не владеет эффективности использования стратегии сотрудничества для достижения поставленной цели, чтобы определить свою роль в команде	Слабо владеет навыками эффективности использования стратегии сотрудничества для достижения поставленной цели, чтобы определить свою роль в команде	Владеет навыками эффективности использования стратегии сотрудничества для достижения поставленной цели, чтобы определить свою роль в команде эффективности использования стратегии сотрудничества для достижения поставленной цели, чтобы определить свою роль в команде	Уверенно владеет навыками эффективности использования стратегии сотрудничества для достижения поставленной цели, чтобы определить свою роль в команде	Составление отчета, тестирование, зачет с оценкой

	ИД-3 $_{УК-3}$ Предвидит результаты (последствия) личных действий и планирует последовательность шагов для достижения заданного результата	Полнота знаний	Последствия личных действий для планирования последовательности шагов р при достижении заданного результата	Не знает последствия личных действий для планирования последовательности шагов р при достижении заданного результата	Поверхностно знает последствия личных действий для планирования последовательности шагов р при достижении заданного результата	знает последствия личных действий для планирования последовательности шагов р при достижении заданного результата	В совершенстве знает последствия личных действий для планирования последовательности шагов р при достижении заданного результата	Составление отчета, тестирование, зачет с оценкой
		Наличие умений	Предвидеть результаты (последствия) личных действий и планировать последовательность шагов для достижения заданного результата	Не умеет предвидеть результаты (последствия) личных действий и планировать последовательность шагов для достижения заданного результата	Неуверенно умеет предвидеть результаты (последствия) личных действий и планировать последовательность шагов для достижения заданного результата	Умеет предвидеть результаты (последствия) личных действий и планировать последовательность шагов для достижения заданного результата	Уверенно умеет предвидеть результаты (последствия) личных действий и планировать последовательность шагов для достижения заданного результата	Составление отчета, тестирование, зачет с оценкой
		Наличие навыков (владение опытом)	Предвиденья результатов(последствия) личных действий и планирования последовательности шагов для достижения заданного результата	Не владеет навыками предвиденья результатов(последствия) личных действий и планирования последовательности шагов для достижения заданного результата	Слабо владеет навыками предвиденья результатов(последствия) личных действий и планирования последовательности шагов для достижения заданного результата	Владеет навыками предвиденья результатов(последствия) личных действий и планирования последовательности шагов для достижения заданного результата	Уверенно владеет навыками предвиденья результатов(последствия) личных действий и планирования последовательности шагов для достижения заданного результата	Составление отчета, тестирование, зачет с оценкой
	ИД-4 $_{УК-3}$ Эффективно взаимодействует с другими членами команды, в т.ч. участвует в обмене информацией, знаниями и опытом, и презентации результатов работы команды	Полнота знаний	Как эффективно взаимодействовать с другими членами команды, и. как участвовать в обмене информацией, знаниями и опытом, и как презентовать результаты работы команды	Не знает как эффективно взаимодействовать с другими членами команды, и. как участвовать в обмене информацией, знаниями и опытом, и как презентовать результаты работы команды	Поверхностно знает как эффективно взаимодействовать с другими членами команды, и. как участвовать в обмене информацией, знаниями и опытом, и как презентовать результаты работы команды й	Знает как эффективно взаимодействовать с другими членами команды, и. как участвовать в обмене информацией, знаниями и опытом, и как презентовать результаты работы команды	В совершенстве знает как эффективно взаимодействовать с другими членами команды, и. как участвовать в обмене информацией, знаниями и опытом, и как презентовать результаты работы команды	Составление отчета, тестирование, зачет с оценкой
		Наличие умений	Эффективно взаимодействовать с другими членами команды, и. участвовать в обмене	Не умеет эффективно взаимодействовать с другими членами команды, и. участвовать в обмене информацией, знаниями и опытом, и презентовать	Неуверенно умеет эффективно взаимодействовать с другими членами команды, и. участвовать в	Умеет эффективно взаимодействовать с другими членами команды, и. участвовать в обмене информацией, знаниями и опытом, и	Уверенно умеет эффективно взаимодействовать с другими членами команды, и. участвовать в обмене	Составление отчета, тестирование, зачет с оценкой

			информацией, знаниями и опытом, и презентовать результаты работы команды	результаты работы команды	обмене информацией, знаниями и опытом, и презентовать результаты работы команды	презентовать результаты работы команды	информацией, знаниями и опытом, и презентовать результаты работы команды	
		Наличие навыков (владение опытом)	Эффективного взаимодействия с другими членами команды,. участия в обмене информацией, знаниями и опытом, и презентации результатов работы команды	Не владеет навыками эффективного взаимодействия с другими членами команды,. участия в обмене информацией, знаниями и опытом, и презентации результатов работы команды	Слабо владеет навыками эффективного взаимодействия с другими членами команды,. участия в обмене информацией, знаниями и опытом, и презентации результатов работы команды	Владеет навыками эффективного взаимодействия с другими членами команды,. участия в обмене информацией, знаниями и опытом, и презентации результатов работы команды	Уверенно владеет навыками Эффективного взаимодействия с другими членами команды,. участия в обмене информацией, знаниями и опытом, и презентации результатов работы команды	Составление отчета, тестирование, зачет с оценкой
УК-5	ИД-1 $_{УК-5}$ Находит и использует необходимую для саморазвития и взаимодействия с другими информацию о культурных особенностях и традициях различных социальных групп	Полнота знаний	Как находить и использовать необходимую для саморазвития и взаимодействия с другими информацию о культурных особенностях и традициях различных социальных групп	Не знает как находить и использовать необходимую для саморазвития и взаимодействия с другими информацию о культурных особенностях и традициях различных социальных групп	Поверхностно знает как находить и использовать необходимую для саморазвития и взаимодействия с другими информацию о культурных особенностях и традициях различных социальных групп	Знает как находить и использовать необходимую для саморазвития и взаимодействия с другими информацию о культурных особенностях и традициях различных социальных групп	В совершенстве знает как находить и использовать необходимую для саморазвития и взаимодействия с другими информацию о культурных особенностях и традициях различных социальных групп	Составление отчета, тестирование, зачет с оценкой
		Наличие умений	Находить и использовать необходимую для саморазвития и взаимодействия с другими информацию о культурных особенностях и традициях различных социальных групп	Не умеет находить и использовать необходимую для саморазвития и взаимодействия с другими информацию о культурных особенностях и традициях различных социальных групп	Неуверенно умеет находить и использовать необходимую для саморазвития и взаимодействия с другими информацию о культурных особенностях и традициях различных социальных групп	Умеет находить и использовать необходимую для саморазвития и взаимодействия с другими информацию о культурных особенностях и традициях различных социальных групп	Уверенно умеет находить и использовать необходимую для саморазвития и взаимодействия с другими информацию о культурных особенностях и традициях различных социальных групп..	Составление отчета, тестирование, зачет с оценкой
		Наличие навыков (владение опытом)	Нахождения и использования необходимой для саморазвития и взаимодействия с другими информацию о культурных особенностях и традициях	Не владеет навыками нахождения и использования необходимой для саморазвития и взаимодействия с другими информацию о культурных особенностях и традициях различных социальных групп	Слабо владеет навыками нахождения и использования необходимой для саморазвития и взаимодействия с другими информацию о культурных	Владеет навыками нахождения и использования необходимой для саморазвития и взаимодействия с другими информацию о культурных особенностях и традициях различных	Уверенно владеет навыками нахождения и использования необходимой для саморазвития и взаимодействия с другими информацию о культурных особенностях и традициях различных	Составление отчета, тестирование, зачет с оценкой

			различных социальных групп		особенностях и традициях различных социальных групп	социальных групп	социальных групп	
УК-6	ИД-1 $_{УК-6}$ Применяет знание о своих ресурсах и их пределах (личностных, ситуативных, временных и т.д.), для успешного выполнения порученной работы	Полнота знаний	Как применять знания о своих ресурсах и их пределах (личностных, ситуативных, временных и т.д.), для успешного выполнения порученной работы	Не знает как применять знания о своих ресурсах и их пределах (личностных, ситуативных, временных и т.д.), для успешного выполнения порученной работы	Поверхностно знает как применять знания о своих ресурсах и их пределах (личностных, ситуативных, временных и т.д.), для успешного выполнения порученной работы	Знает как применять знания о своих ресурсах и их пределах (личностных, ситуативных, временных и т.д.), для успешного выполнения порученной работы	В совершенстве знает как применять знания о своих ресурсах и их пределах (личностных, ситуативных, временных и т.д.), для успешного выполнения порученной работы	Составление отчета, тестирование, зачет с оценкой
		Наличие умений	Применять знания о своих ресурсах и их пределах (личностных, ситуативных, временных и т.д.), для успешного выполнения порученной работы	Не умеет применять знания о своих ресурсах и их пределах (личностных, ситуативных, временных и т.д.), для успешного выполнения порученной работы	Неуверенно умеет применять знания о своих ресурсах и их пределах (личностных, ситуативных, временных и т.д.), для успешного выполнения порученной работы	Умеет применять знания о своих ресурсах и их пределах (личностных, ситуативных, временных и т.д.), для успешного выполнения порученной работы	Уверенно умеет применять знания о своих ресурсах и их пределах (личностных, ситуативных, временных и т.д.), для успешного выполнения порученной работы	Составление отчета, тестирование, зачет с оценкой
		Наличие навыков (владение опытом)	Применения знаний о своих ресурсах и их пределах (личностных, ситуативных, временных и т.д.), для успешного выполнения порученной работы	Не владеет навыками применения знаний о своих ресурсах и их пределах (личностных, ситуативных, временных и т.д.), для успешного выполнения порученной работы	Слабо владеет навыками применения знаний о своих ресурсах и их пределах (личностных, ситуативных, временных и т.д.), для успешного выполнения порученной работы	Владеет навыками применения знаний о своих ресурсах и их пределах (личностных, ситуативных, временных и т.д.), для успешного выполнения порученной работы	Уверенно владеет навыками применения знаний о своих ресурсах и их пределах (личностных, ситуативных, временных и т.д.), для успешного выполнения порученной работы	Составление отчета, тестирование, зачет с оценкой
ПК- 4 .	ИД-2 $_{ПК-4}$ Способен использовать технологии поддержки жизненного цикла продукции	Полнота знаний	Как использовать технологии поддержки жизненного цикла продукции.	Не знает как использовать технологии поддержки жизненного цикла продукции.	Поверхностно знает как использовать технологии поддержки жизненного цикла продукции.	Знает основы как использовать технологии поддержки жизненного цикла продукции.	В совершенстве знает как использовать технологии поддержки жизненного цикла продукции.	Составление отчета, тестирование, зачет с оценкой
		Наличие умений	Использовать технологии поддержки жизненного цикла продукции.	Не умеет использовать технологии поддержки жизненного цикла продукции.	Неуверенно умеет использовать технологии поддержки жизненного цикла продукции.	Умеет использовать технологии поддержки жизненного цикла продукции.	Уверенно умеет использовать технологии поддержки жизненного цикла продукции.	Составление отчета, тестирование, зачет с оценкой

		Наличие навыков (владение опытом)	Использования технологий поддержки жизненного цикла продукции.	Не владеет навыками использования технологий поддержки жизненного цикла продукции.	Слабо владеет навыками использования технологий поддержки жизненного цикла продукции.	Владеет навыками использования технологий поддержки жизненного цикла продукции.	Уверенно владеет навыками использования технологий поддержки жизненного цикла продукции.	Составление отчета, тестирование, зачет с оценкой

ЧАСТЬ 3. ОЦЕНОЧНЫЕ СРЕДСТВА
УЧЕБНОЙ ДИСЦИПЛИНЫ
Часть 3.1. Средства для входного контроля
Не предусмотрено

Часть 3.2 . Средства

для индивидуализации выполнения,

контроля фиксированных видов ВАРС

Требования к отчету

Общий объем отчета составляет не менее 45000 знаков с пробелами, шрифт Times new Roman, размер 14, междустрочный интервал 1,5, цвет шрифта строго черный. Параметры страницы: все поля (верхнее, нижнее, левое и правое) 2,5 см., переплет 0 см., ориентация – книжная. Печать текста – односторонняя.

Текст основной части отчета делится на разделы и подразделы, которые нумеруются арабскими цифрами.

Подразделы следует нумеровать в пределах каждого раздела. Номера параграфов должны состоять из номера главы и номера параграфа, разделенные точкой (например, «2.1.»). Номер ставится в начале заголовка.

Заголовки разделов следует форматировать по центу без точки в конце и печатать прописными буквами. Заголовки подразделов пишутся строчными буквами.

Подчеркивать и переносить слова в заголовке не следует. Расстояние между заголовками и последующим текстом, а также между заголовком и последней строчкой предыдущего текста должно быть равно двум междустрочным интервалам.

Каждый раздел следует начинать с новой страницы, а подразделы продолжать, отступив от предыдущего текста 20 мм. Название подразделов пишут на отдельной строке, по центру, 14 полужирным начертанием.

Нумерация страниц в отчете должна быть сквозная. Первая страница – титульный лист, вторая – содержание, но на них номер не указывается. На последующих страницах номер проставляется арабскими цифрами в правом верхнем углу без точки.

Рисунки и таблицы на отдельных страницах включаются в их общую нумерацию.

Отчет должен содержать описание основных работ, выполненных студентом во время учебной практики в соответствии с разделами практики п 2.1.

Все иллюстрации (схемы, диаграммы, графики) обозначаются словом «Рисунок», нумеруются последовательно в пределах всего отчета арабскими цифрами и размещаются сразу после упоминания их в тексте отчета.

Таблицы, рисунки, графики, диаграммы, размещаемые на странице вместе с текстом отчета, должны помещаться так, чтобы их можно рассмотреть без поворота отчёта (параллельно тексту отчёта). Если таблицы, рисунки, графики, диаграммы по ширине невозможно разместить параллельно тексту отчёта, то возможно их размещение на отдельном листе перпендикулярно (по часовой стрелке) тексту отчёта. Каждый рисунок должен иметь подстрочный текст и поясняющие данные. Название дается в одну строку с номером. Рисунок подписывается в левом нижнем углу (например, «Рис. 2.»).

Цифровые показатели в отчете лучше группировать в таблицы.

Название таблицы выполняется строчными буквами и помещается над таблицей. Заголовки граф и строк таблиц начинаются с прописных букв. Таблицы, за исключением таблиц приложений, следует нумеровать арабскими цифрами сквозной нумерацией. Допускается отдельная нумерация таблиц в пределах одного раздела. Надпись «Таблица» с указанием ее номера помещается над верхним правым углом (например, «Таблица 1»). Наименование таблицы пишут на той же строке и отделяют его от номера таблицы при помощи тире.

Если все показатели, приведенные в таблице, выражены в одной и той же единице физической величины, то ее обозначение необходимо помещать над таблицей справа.

Графу «Номер по порядку» включать в таблицу не допускается.

На все таблицы должны быть ссылки в тексте.

В тексте обязательно должны быть ссылки на все приложения к отчету, например, (Прил. 1).

Оформление приложений

Приложение оформляют как продолжение данного документа на последующих его листах или выпускают в виде самостоятельного документа.

В тексте документа на все приложения должны быть даны ссылки. Приложения располагаются в порядке ссылок на них в тексте документа.

Каждое приложение следует начинать с новой страницы с указанием наверху посередине страницы слова «Приложение», его обозначения и степени.

Приложение должно иметь заголовок, который записывают симметрично относительно текста с прописной буквы отдельной строкой.

Приложения обозначают арабскими цифрами, начиная с 1.

Текст каждого приложения при необходимости может быть разделен на разделы, подразделы, пункты, подпункты, которые нумеруются в пределах каждого приложения. Перед номером ставится обозначение этого приложения.

Приложения должны иметь общую с остальной частью документа сквозную нумерацию страниц.

При необходимости очень объемное приложение может иметь свое «Содержание».

Критерии оценки

Защита отчета по практике проводится в комиссии, состоящей из двух преподавателей: один – руководитель практики, а другой – преподаватель, назначенный заведующим кафедрой.

По итогам прохождения преддипломной практики студент должен сделать краткий, до 5 минут, доклад, в рамках которого необходимо дать краткую характеристику организации, где проходила практика, изложить основные результаты проделанной работы и сделанные в ее ходе выводы и рекомендации. По содержанию доклада студенту задаются вопросы членами комиссии, на которые необходимо давать конкретные ответы.

Результаты защиты оцениваются по пятибалльной системе, заносятся в ведомость и в зачетную книжку. Студент, не выполнивший в срок программу преддипломной практики или получивший неудовлетворительную оценку в процессе рецензирования отчета или его защите, имеет академическую задолженность и не допускается к сдаче итогового экзамена до момента ее ликвидации в сроки, определяемые деканатом в соответствии с действующими нормативными документами.

Оценка ***«отлично»*** выставляется при условии:

- отчет выполнен полностью в соответствие с методическими указаниями;
- во время защиты студент полностью обосновал свои решения по поставленным в работе задачам;
- использование учебной и научной литературы при обосновании своих решений по поставленным в работе задачам
- уверенного ответа студента на вопросы комиссии во время защиты отчёта.

Оценка ***«хорошо»*** выставляется при условии:

- отчет выполнен в соответствие с методическими указаниями;
- во время защиты студент допускает непринципиальные неточности при ответах на вопросы комиссии.

Оценка ***«удовлетворительно»*** выставляется при условии:

- отчет выполнен в соответствие с методическими указаниями;
- во время защиты студент не уверенно отвечает на вопросы комиссии и не даёт исчерпывающих ответов.

Часть 3.3 Средства для текущего контроля

Отсутствие пропусков аудиторных занятий, активная работа на лабораторных занятиях, общее выполнение графика учебной работы являются основанием для получения положительной оценки по текущему контролю.

8.1.1. Критерии оценки

Оценку «Зачтено» студент получает если посетил все занятия и выполнил поставленные преподавателем задачи.

Оценку «Не зачтено» студент получает если посетил не все занятия и/или не выполнил поставленные преподавателем задачи.

При получении оценки «Не зачтено» студент выполняет работы вовремя назначенное преподавателем.

Часть 3.4. Средства для рубежного контроля

Не предусмотрено

Часть 3.5. Средства для промежуточной аттестации
по итогам изучения дисциплины
Пример тестового задания

Вариант – 1

Вопрос 1. . *Перечислите название изображенных на рисунке инструментов:*

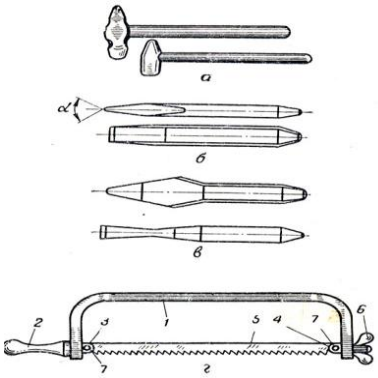

Вопрос 2. *Напишите название частей штангенциркуля, обозначенных на рисунке цифрами.*

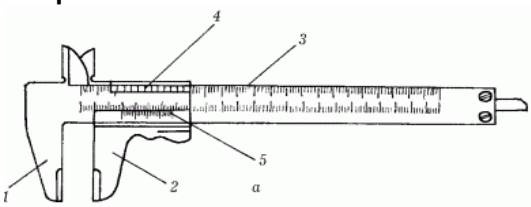

Вопрос 3. *Выберите правильный ответ.*
Какой вид рубки изображен на рисунке?

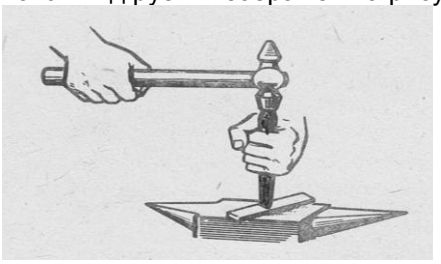

А.) разрубание металла;
Б.) прорубание канавок;
В.) снятие слоя металла;
Г.) срубание заусенцев.

Вопрос 4. *Выберите правильный ответ.*
Ручные слесарные ножницы применяют для разрезания листов цветных металлов толщиной…….
А) до 1,5 мм.;
Б) до 1,6 мм. ;
В) до 1,8 мм. ;
Г) до 2,0 мм.

Вопрос 5. *Выберите правильный ответ.*
Выберите формулу по которой будет рассчитываться длина заготовки , для изготовления скобы

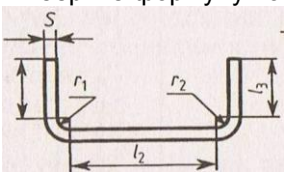

А) $L = l + \pi/2 \cdot (r + S/2) + l$
Б) $L = l + \pi/2 \cdot (r + S/2) + l + \pi/2 \cdot (r + S/2) + l$
В) $L = l + \alpha\pi/180 \cdot (r + S/2) + l$

Вопрос 6. *Укажите номер правильного ответа.*
Как называется инструменты, применяемые для обработки отверстий?

А) развертки;
Б) сверла;
В) зенкеры;
Г) цековки.

Вопрос 7. *Выберите правильный ответ.*
Какой вид опиливания изображен на рисунке?

А) косым штрихом;
Б) опиливание прямым штрихом поперек заготовки;
В) опиливание прямым штрихом вдоль заготовки.

Вопрос 8. *Выберите правильный ответ.*
Укажите, какая посадка изображена:
А) с зазором;
Б) переходная

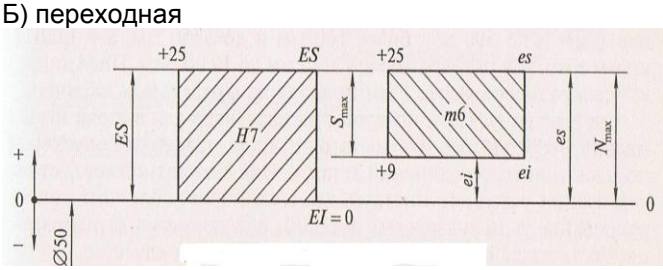

Вопрос 10 *Установите соответствие между операцией и инструментом с приспособлением.*

Операция	Инструменты и приспособления
1. Измерение и разметка	**А)** Тиски верстачные и ручные, круглогубцы, плоскогубцы, пассатижы.
2. Сверление отверстий	**Б)** Зубило, крейцмейсель, ручные ножницы для резки листового металла, ножовка по металлу, шлицовка, рычажные ножницы.
3. Закрепление и зажим	**В)** Напильники: драчёвые, личные, бархатные, квадратные, плоские, трёхгранные, круглые, ромбические
4. Ударные работы	**Г)** Стальная линейка, штангенциркуль, измерительный циркуль(с острыми концами), угольник, угломер, чертилка, кернер.
5. Рубка и разрезание металла	**Д)** Дрель с ручным приводом, электродрель, спиральные свёрла, зенкер, зенковка, развертка.
6. Опиливание	**Е)** Слесарные молотки, киянка.

1. ……; 4. ……;
2. ……; 5. ……;
3. ……; 6. ……;

Вопрос 11. *Выберите правильный ответ.*
По каким признакам напильники делятся по номерам 0, 1 2, 3 4 ,5
А) по размеру напильников;
Б) по форме поперечного сечения;
В) по числу насечек на 10 мм длины напильника.

Вопрос 12. *Выберите правильный ответ.*
Определите длину подлежащего нагреву участка трубы диаметром 110 мм. при гибке в горячем состоянии, если угол изгиба составляет 30◦.
А) 440мм;
Б) 660мм;
В) 220мм.

Вопрос 13

Расположите в правильном порядке последовательность операций при подготовке металла к сварке

а) резка металла; б) правка металла; в) разметка металла.

Вопрос 14 Выбрать правильный ответ:

1.При электродуговой сварке применяют инструмент

а) напильник; б) электрод; в) держак.

2.Верно ли, что анод нагревается до температуры 2500-3000С?

а) нет 6) да

3. Можно ли при сварке на обратной полярности минус (катод) присоединять к электроду, а плюс (анод) - к свариваемой детали.

1) Да 2) Нет

6. Какова толщина свариваемой стали при диаметре электрода в мм:

1,5; 3-4; 5-6; 6-8

7. Перечислите типы сварных соединений

1). 2). 3). 4). 5).

6. Продолжите определение: Сваркой называется_____

Вариант – 2

Вопрос 1. . *Перечислите название изображенных на рисунке инструментов :*

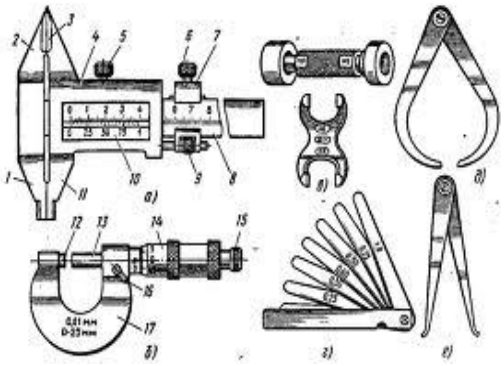

Вопрос 2. *Напишите название частей гладкого микрометра, обозначенных на рисунке цифрами.*

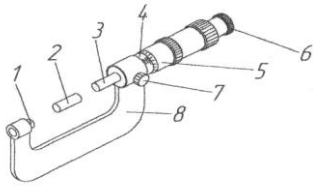

Вопрос 3. *Выберите правильный ответ.*
Какой вид рубки изображен на рисунке?

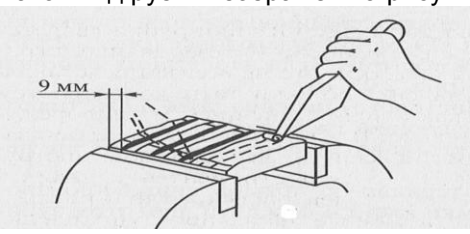

А.) разрубание металла;
Б.) прорубание канавок;
В.) снятие слоя металла;
Г.) срубание заусенцев.

Вопрос 4. . *Выберите правильный ответ.*
Металл толщиной 1,5 – 2,5 мм необходимо резать…
А) моховыми ножницами;
Б) стуловыми ножницами;
В) обыкновенными ручными;
Г) рычажными ножницами.
Вопрос 5. *Выберите правильный ответ.*
Выберите формулу по которой будет рассчитываться длина заготовки , для изготовления скобы

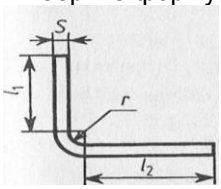

А) L = l +π/2·(r + S/2)+l
Б) L = l +π/2·(r + S/2)+l + π/2·(r + S/2)+l
В) L = l +απ/180·(r + S/2)+l
Вопрос 6. *Укажите номер правильного ответа.*
Как называется инструменты, применяемые для обработки отверстий?

А) развертки;
Б) сверла;
В) зенкеры;
Г) цековки
Вопрос 7. *Выберите правильный ответ.*

ПЛАНОВАЯ ПРОЦЕДУРА
проведения зачета

Наименование элемента	Значение элемента
Нормативная база проведения промежуточной аттестации студентов по результатам изучения дисциплины	Положение о текущем контроле успеваемости и промежуточной аттестации студентов и слушателей в ФГБОУ ВО Омский ГАУ
Основные условия допуска студента к зачету:	Студент выполнил все виды учебной работы (включая самостоятельную) и отчитался об их выполнении в сроки, установленные графиком учебного процесса по дисциплине
Экзаменатор	
Время проведения зачета	Дата, время и место проведения зачета определяется графиком, утверждаемого деканом ТС в АПК
Форма проведения теста	Письменное тестирование (по заранее подготовленным билетам),защита отчета
Время ответа на тестовые вопросы	45 мин.

КРИТЕРИИ ОЦЕНКИ
ответов на тестовые вопросы итогового контроля

- *оценка отлично* выставляется обучающемуся, если получено более 85% правильных ответов.
- *оценка хорошо* выставляется обучающемуся, если получено 60-80% правильных ответов.
- *оценка удовлетворительно* выставляется обучающемуся, если получено более 50-60% правильных ответов.
- *оценка неудовлетворительно* выставляется обучающемуся, если получено менее 50% правильных ответов.

. Критерии оценки

Защита отчета по практике проводится в комиссии, состоящей из двух преподавателей: один – руководитель практики, а другой – преподаватель, назначенный заведующим кафедрой .

По итогам прохождения преддипломной практики студент должен сделать краткий, до 5 минут, доклад, в рамках которого необходимо дать краткую характеристику организации, где проходила практика, изложить основные результаты проделанной работы и сделанные в ее ходе выводы и рекомендации. По содержанию доклада студенту задаются вопросы членами комиссии, на которые необходимо давать конкретные ответы.

Результаты защиты оцениваются по пятибалльной системе, заносятся в ведомость и в зачетную книжку. Студент, не выполнивший в срок программу преддипломной практики или получивший неудовлетворительную оценку в процессе рецензирования отчета или его защите, имеет академическую задолженность и не допускается к сдаче итогового экзамена до момента ее ликвидации в сроки, определяемые деканатом в соответствии с действующими нормативными документами.

Оценка ***«отлично»*** выставляется при условии:
- отчет выполнен полностью в соответствие с методическими указаниями;
- во время защиты студент полностью обосновал свои решения по поставленным в работе задачам;
- использование учебной и научной литературы при обосновании своих решений по поставленным в работе задачам
- уверенного ответа студента на вопросы комиссии во время защиты отчёта.

Оценка ***«хорошо»*** выставляется при условии:
- отчет выполнен в соответствие с методическими указаниями;
- во время защиты студент допускает непринципиальные неточности при ответах на вопросы комиссии.

Оценка ***«удовлетворительно»*** выставляется при условии:
- отчет выполнен в соответствие с методическими указаниями;
- во время защиты студент не уверенно отвечает на вопросы комиссии и не даёт исчерпывающих ответов.

Для получения оценки за практику студент должен пройти заключительное тестирование и защитить отчет.

Критерии оценки

Оценка ***«отлично»*** выставляется при условии:
- отчет защищен на оценку «отлично»
- студент выполнил тестирование и набрал более 85% правильных ответов.

Оценка ***«хорошо»*** выставляется при условии:
- отчет защищен на оценку «хорошо»
- студент выполнил тестирование и набрал не менее 60% правильных ответов.

Оценка ***«удовлетворительно»*** выставляется при условии:
- отчет защищен на любую оценку
- студент выполнил тестирование и набрал 50 - 60% правильных ответов.

Оценка ***«неудовлетворительно»*** выставляется при условии:
- отчет защищен на любую оценку
- студент выполнил тестирование и набрал менее 50% правильных ответов.

При получении оценки ***«неудовлетворительно»*** студент готовится и пересдает тестирование.

8 ЛИСТ РАССМОТРЕНИЙ И ОДОБРЕНИЙ

Фонда оценочных средств практики
в составе ОПОП 23.03.03 – Эксплуатация транспортно технологических машин и комплексов

1. Рассмотрена и одобрена:
а) На заседании обеспечивающей преподавание кафедры Технического сервиса, механики и электротехники; (наименование кафедры) протокол № 12 от 10 .06.2021. Зав. кафедрой, канд.техн.наук.,доцент. _____ Г.В.Редреев
б) На заседании методической комиссии по направлению 23.03.03 – Эксплуатация транспортно-технологических машин и комплексов;; протокол № 10 от 15 .06.2021. Председатель МКН – 23.03.03, канд.экон.наук. _____ А.В.Шимохин
2. Рассмотрение и одобрение представителями профессиональной сферы по профилю ОПОП:
Директор ООО «Позитив»_____И.В.Скусанов ОБЩЕСТВО С ОГРАНИЧЕННОЙ ОТВЕТСТВЕННОСТЬЮ "ПОЗИТИВ" ОГРН 1175543019651 ИНН 5501182600 РОССИЙСКАЯ ФЕДЕРАЦИЯ г. ОМСК
3. Рассмотрение и одобрение внешними представителями (органами) педагогического (научно-педагогического) сообщества по профилю дисциплины: