ДОКУМЕНТ ПОДПИСАН
УСИЛЕННОЙ КВАЛИФИЦИРОВАННОЙ
ЭЛЕКТРОННОЙ ПОДПИСЬЮ
СВЕДЕНИЯ О СЕРТИФИКАТЕ ЭП
Сертификат: 00a9ebc8783117fdb4264571635ce61c258
Владелец: Яцунов Александр Николаевич
Действителен: с 15 августа 2022 г. по 8 ноября 2023 г.
ростой электронной подписью
льце:
лана Юриевна
Должность: Проректор по образовательной деятельности
Дата подписания: 29.10.2023 19:29:02
Уникальный программный ключ:
43ba42f5deae4116bbfcbb9ac98e39108b91227e81add267cbee4149f2078072

Федеральное государственное бюджетное образовательное учреждение высшего образования
«Омский государственный аграрный университет имени П.А. Столыпина»

Тарский филиал
Факультет высшего образования

ОПОП по направлению подготовки 35.03.06 Агроинженерия

СОГЛАСОВАНО
Руководитель ОПОП
_____ В.С. Коваль
«24» июня 2021 г.

УТВЕРЖДАЮ
Директор
_____ А.Н. Яцунов
«24» июня 2021 г.

РАБОЧАЯ ПРОГРАММА
дисциплины
Б1.В.04 Организация технологических процессов сельскохозяйственного машиностроения

Профиль «Технический сервис в АПК»

Обеспечивающая преподавание дисциплины кафедра	агрономии и агроинженерии	
Разработчик(и) РП:		
канд. техн. наук, доцент		А.В. Черняков
Внутренние эксперты:		
Председатель методического совета филиала, канд. экон. наук, доцент		Е.В. Юдина
Начальник отдела ООиНД		И.А. Титова
Заведующая библиотекой		С.В. Малашина
Инженер-программист		А.В. Муравьев

Тара 2021

1. ОСНОВАНИЯ ДЛЯ ВВЕДЕНИЯ УЧЕБНОЙ ДИСЦИПЛИНЫ, ЕЕ СТАТУС

1.1 Основания для введения дисциплины в учебный план:

- Федеральный государственный образовательный стандарт высшего образования – бакалавриат по направлению подготовки 35.03.06 Агроинженерия, утвержденный приказом Минобрнауки России от 23 августа 2017 г. № 813;

- основная профессиональная образовательная программа подготовки бакалавра, по направлению 35.03.06 Агроинженерия, профиль «Технический сервис в АПК».

1.2 Статус дисциплины в учебном плане:

- относится к обязательной части блока 1 «Дисциплины» ОПОП.
- является дисциплиной обязательной для изучения[1].

1.3 В рабочую программу дисциплины в установленном порядке могут быть внесены изменения и дополнения, осуществляемые в рамках планового ежегодного и ситуативного совершенствования, которые отражаются в п. 9 рабочей программы.

2. ЦЕЛЕВАЯ НАПРАВЛЕННОСТЬ И ПЛАНИРУЕМЫЕ РЕЗУЛЬТАТЫ ОБУЧЕНИЯ ПО ДИСЦИПЛИНЕ. ЛОГИЧЕСКИЕ И СОДЕРЖАТЕЛЬНО-МЕТОДИЧЕСКИЕ ВЗАИМОСВЯЗИ ДИСЦИПЛИНЫ С ДРУГИМИ ДИСЦИПЛИНАМИ И ПРАКТИКАМИ В СОСТАВЕ ОПОП

2.1 Процесс изучения дисциплины в целом направлен на подготовку обучающегося к решению задач профессиональной деятельности следующих типов: производственно-технологическому, организационно-управленческому, проектному; к решению им профессиональных задач, предусмотренных федеральным государственным образовательным стандартом высшего образования (ФГОС ВО) по направлению подготовки, а также ОПОП ВО университета, в рамках которой преподаётся данная дисциплина.

Цель дисциплины: формирование у обучающихся теоретических знаний и практических навыков в области технологии с.-х. машиностроения.

Перечень компетенций с указанием этапов их формирования в результате освоения учебной дисциплины:

В результате освоения дисциплины обучающийся должен обладать следующими компетенциями:

Компетенции, в формировании которых задействована дисциплина		**Код и наименование индикатора достижений компетенции**	**Компоненты компетенций,** формируемые в рамках данной дисциплины (как ожидаемый результат ее освоения)		
код	наименование		знать и понимать	уметь делать (действовать)	владеть навыками (иметь навыки)
1		2	3	4	5
Профессиональные компетенции					
ПК-1	Способен разрабатывать оперативные планы работы первичных производственных коллективов и управлять их деятельностью	ПК-1.1 Разрабатывает оперативные планы работы первичных производственных коллективов и управляет их деятельностью	Знать основные виды технологических процессов в с.-х. машиностроении	Уметь организовывать работу исполнителей в области с.-х. машиностроения	Владеть навыками организации в области с.-х. машиностроения
		ПК-1.2 Способен разрабатывать организационные схемы, процедуры и осуществлять руководство процессами производства в	Знать специфику агропромышленного комплекса и процессы, происходящие в нем	Уметь разрабатывать организационные схемы взаимодействия между элементами АПК	Владеть навыками руководства процессами производства в агропромышленном комплексе

[1] *В случае если дисциплина является дисциплиной по выбору обучающегося, то пишется следующий текст:*
- относится к дисциплинам по выбору;
- является обязательной для изучения, если выбрана обучающимся.

		агропромышленном комплексе			
		ПК-1.3 Способен организовать и координировать взаимодействия с подразделениями организации и внешними контрагентами по работе с машинами и оборудованием	Знать организацию взаимодействия подразделениями организации и внешними контрагентами по работе с машинами и оборудованием	Уметь налаживать взаимодействие организации по снабжению МТП машинами и оборудованием	Владеть навыками организации и координирования взаимодействия с подразделениями.
ПК-7	Способен организовать работу по повышению эффективности сельскохозяйственной техники и оборудования	ПК-7.1 Организует работу по повышению эффективности сельско-хозяйственной техники и оборудования.	Знать теоретические основы сборки узлов и агрегатов сельскохозяйственной техники, и пути повышения ее эффективности	Уметь производить сборку, наладку и регулировку узлов и агрегатов сельскохозяйственных машин и тракторов позволяющее повысить их эффективность	Владеть навыками использования инструментов и приспособлений для сборки и пуско-наладки узлов и агрегатов сельскохозяйственных машин и тракторов
		ПК-7.2 Организует технический осмотр и текущий ремонт техники, приемку и освоение вводимого технологического оборудования, составляет заявки на оборудование и запасные части и модернизацию машин	Знать технологический процесс изготовления узлов и агрегатов на сельхозмашиностроительном предприятии	Уметь оценивать качество изготовления, сборки узлов и агрегатов на основе техосмотра	Владеть навыками приемки и освоения вводимого технологического оборудования
		ПК-7.3 Осуществляет внедрение современных цифровых технологий в производство	Знать основы построения современных информационных и цифровых технологий применяемых при решении задач профессиональной деятельности	Уметь разбираться в новых информационных средах	Владеть навыками работы в различных электронных информационных системах в профессиональной деятельности

2.3 Описание показателей, критериев и шкал оценивания и этапов формирования компетенций в рамках дисциплины

Индекс и название компетенции	Код индикатора достижений компетенции	Индикаторы компетенции	Показатель оценивания – знания, умения, навыки (владения)	Уровни сформированности компетенций				Формы и средства контроля формирования компетенций
				компетенция не сформирована	минимальный	средний	высокий	
				Оценки сформированности компетенций				
				Не зачтено	Зачтено			
				Характеристика сформированности компетенции				
				Компетенция в полной мере не сформирована. Имеющихся знаний, умений и навыков недостаточно для решения практических (профессиональных) задач	1. Сформированность компетенции соответствует минимальным требованиям. Имеющихся знаний, умений, навыков в целом достаточно для решения практических (профессиональных) задач. 2. Сформированность компетенции в целом соответствует требованиям. Имеющихся знаний, умений, навыков и мотивации в целом достаточно для решения стандартных практических (профессиональных) задач. 3. Сформированность компетенции полностью соответствует требованиям. Имеющихся знаний, умений, навыков и мотивации в полной мере достаточно для решения сложных практических (профессиональных) задач.				
Критерии оценивания								
ПК-1 Способен разрабатывать оперативные планы работы первичных производственных коллективов и управлять их деятельностью	ПК-1.1 Разрабатывает оперативные планы работы первичных производственных коллективов и управляет их деятельностью	Полнота знаний	Знать Основные виды технологических процессов в с.-х. машиностроении	Компетенция в полной мере не сформирована. Имеющихся знаний недостаточно для решения практических (профессиональных) задач	1. Сформированность компетенции соответствует минимальным требованиям. Имеющихся знаний в целом достаточно для решения практических (профессиональных) задач. 2. Сформированность компетенции в целом соответствует требованиям. Имеющихся знаний и мотивации в целом достаточно для решения стандартных практических (профессиональных) задач. 3. Сформированность компетенции полностью соответствует требованиям. Имеющихся знаний в полной мере достаточно для решения сложных практических (профессиональных) задач.				Теоретические вопросы Тестирование; РГР
		Наличие умений	Уметь Организовывать работу исполнителей в области с.-х. машиностроения	Компетенция в полной мере не сформирована. Имеющихся умений недостаточно для решения практических (профессиональных) задач	1. Сформированность компетенции соответствует минимальным требованиям. Имеющихся умений в целом достаточно для решения практических (профессиональных) задач. 2. Сформированность компетенции в целом соответствует требованиям. Имеющихся умений в целом достаточно для решения стандартных практических (профессиональных) задач. 3. Сформированность компетенции полностью соответствует требованиям. Имеющихся умений в полной мере достаточно для решения сложных практических (профессиональных) задач.				
		Наличие навыков (владение опытом)	Владеть Навыками организации в области с.-х. машиностроения эффективность	Компетенция в полной мере не сформирована. Имеющихся навыков недостаточно для	1. Сформированность компетенции соответствует минимальным требованиям. Имеющихся навыков в целом достаточно для решения практических (профессиональных) задач. 2. Сформированность компетенции в целом				

				решения практических (профессиональных) задач	соответствует требованиям. Имеющихся навыков и мотивации в целом достаточно для решения стандартных практических (профессиональных) задач. 3. Сформированность компетенции полностью соответствует требованиям. Имеющихся навыков и мотивации в полной мере достаточно для решения сложных практических (профессиональных) задач.	
	ПК-1.2 Способен разрабатывать организационные схемы, процедуры и осуществлять руководство процессами производства в агропромышленном комплексе	Полнота знаний	Знать специфику агропромышленного комплекса и процессы, происходящие в нем	Компетенция в полной мере не сформирована. Имеющихся знаний недостаточно для решения практических (профессиональных) задач	1. Сформированность компетенции соответствует минимальным требованиям. Имеющихся навыков в целом достаточно для решения практических (профессиональных) задач. 2. Сформированность компетенции в целом соответствует требованиям. Имеющихся навыков и мотивации в целом достаточно для решения стандартных практических (профессиональных) задач. 3. Сформированность компетенции полностью соответствует требованиям. Имеющихся навыков и мотивации в полной мере достаточно для решения сложных практических (профессиональных) задач.	
		Наличие умений	Уметь разрабатывать организационные схемы взаимодействия между элементами АПК	Компетенция в полной мере не сформирована. Имеющихся знаний недостаточно для решения практических (профессиональных) задач	1. Сформированность компетенции соответствует минимальным требованиям. Имеющихся навыков в целом достаточно для решения практических (профессиональных) задач. 2. Сформированность компетенции в целом соответствует требованиям. Имеющихся навыков и мотивации в целом достаточно для решения стандартных практических (профессиональных) задач. 3. Сформированность компетенции полностью соответствует требованиям. Имеющихся навыков и мотивации в полной мере достаточно для решения сложных практических (профессиональных) задач.	
		Наличие навыков (владение опытом)	Владеть навыками руководства процессами производства в агропромышленном комплексе	Компетенция в полной мере не сформирована. Имеющихся знаний недостаточно для решения практических (профессиональных) задач	1. Сформированность компетенции соответствует минимальным требованиям. Имеющихся навыков в целом достаточно для решения практических (профессиональных) задач. 2. Сформированность компетенции в целом соответствует требованиям. Имеющихся навыков и мотивации в целом достаточно для решения стандартных практических (профессиональных) задач. 3. Сформированность компетенции полностью соответствует требованиям. Имеющихся навыков и мотивации в полной мере достаточно для решения сложных практических (профессиональных) задач.	
	ПК-1.3 Способен	Полнота знаний	Знать организацию взаимодействия	Компетенция в полной мере не	1. Сформированность компетенции соответствует минимальным требованиям. Имеющихся навыков	

	организовать и координировать взаимодействия с подразделениями организации и внешними контрагентами по работе с машинами и оборудованием		подразделениями организации и внешними контрагентами по работе с машинами и оборудованием	сформирована. Имеющихся знаний недостаточно для решения практических (профессиональных) задач	в целом достаточно для решения практических (профессиональных) задач. 2. Сформированность компетенции в целом соответствует требованиям. Имеющихся навыков и мотивации в целом достаточно для решения стандартных практических (профессиональных) задач. 3. Сформированность компетенции полностью соответствует требованиям. Имеющихся навыков и мотивации в полной мере достаточно для решения сложных практических (профессиональных) задач.	
		Наличие умений	Уметь налаживать взаимодействие организации по снабжению МТП машинами и оборудованием	Компетенция в полной мере не сформирована. Имеющихся знаний недостаточно для решения практических (профессиональных) задач	1. Сформированность компетенции соответствует минимальным требованиям. Имеющихся навыков в целом достаточно для решения практических (профессиональных) задач. 2. Сформированность компетенции в целом соответствует требованиям. Имеющихся навыков и мотивации в целом достаточно для решения стандартных практических (профессиональных) задач. 3. Сформированность компетенции полностью соответствует требованиям. Имеющихся навыков и мотивации в полной мере достаточно для решения сложных практических (профессиональных) задач.	
		Наличие навыков (владение опытом)	Владеть навыками организации и координирования взаимодействия с подразделениями	Компетенция в полной мере не сформирована. Имеющихся знаний недостаточно для решения практических (профессиональных) задач	1. Сформированность компетенции соответствует минимальным требованиям. Имеющихся навыков в целом достаточно для решения практических (профессиональных) задач. 2. Сформированность компетенции в целом соответствует требованиям. Имеющихся навыков и мотивации в целом достаточно для решения стандартных практических (профессиональных) задач. 3. Сформированность компетенции полностью соответствует требованиям. Имеющихся навыков и мотивации в полной мере достаточно для решения сложных практических (профессиональных) задач.	
ПК-7 Способен организовать работу по повышению эффективности	ПК-7.1 Организует работу по повышению эффективности сельско-хозяйственной техники и оборудования.	Полнота знаний	Знать теоретические основы сборки узлов и агрегатов сельскохозяйственной техники, и пути повышения ее эффективности	Компетенция в полной мере не сформирована. Имеющихся знаний недостаточно для решения практических (профессиональных) задач	1. Сформированность компетенции соответствует минимальным требованиям. Имеющихся знаний в целом достаточно для решения практических (профессиональных) задач. 2. Сформированность компетенции в целом соответствует требованиям. Имеющихся знаний и мотивации в целом достаточно для решения стандартных практических (профессиональных) задач. 3. Сформированность компетенции полностью соответствует требованиям. Имеющихся знаний в полной мере достаточно для решения сложных практических (профессиональных) задач.	

		Наличие умений	Уметь производить сборку, наладку и регулировку узлов и агрегатов сельскохозяйственных машин и тракторов позволяющее повысить их эффективность	Компетенция в полной мере не сформирована. Имеющихся умений недостаточно для решения практических (профессиональных) задач	1. Сформированность компетенции соответствует минимальным требованиям. Имеющихся умений в целом достаточно для решения практических (профессиональных) задач. 2. Сформированность компетенции в целом соответствует требованиям. Имеющихся умений в целом достаточно для решения стандартных практических (профессиональных) задач. 3. Сформированность компетенции полностью соответствует требованиям. Имеющихся умений в полной мере достаточно для решения сложных практических (профессиональных) задач.	
		Наличие навыков (владение опытом)	Владеть навыками использования инструментов и приспособлений для сборки и пуско-наладки узлов и агрегатов сельскохозяйственных машин и тракторов	Компетенция в полной мере не сформирована. Имеющихся навыков недостаточно для решения практических (профессиональных) задач	1. Сформированность компетенции соответствует минимальным требованиям. Имеющихся навыков в целом достаточно для решения практических (профессиональных) задач. 2. Сформированность компетенции в целом соответствует требованиям. Имеющихся навыков и мотивации в целом достаточно для решения стандартных практических (профессиональных) задач. 3. Сформированность компетенции полностью соответствует требованиям. Имеющихся навыков и мотивации в полной мере достаточно для решения сложных практических (профессиональных) задач.	
	ПК-7.2 Организует технический осмотр и текущий ремонт техники, приемку и освоение вводимого технологического оборудования, составляет заявки на оборудование и запасные части и модернизацию машин	Полнота знаний	Знать технологический процесс изготовления узлов и агрегатов на сельхозмашиностроительном предприятии	Компетенция в полной мере не сформирована. Имеющихся знаний недостаточно для решения практических (профессиональных) задач	1. Сформированность компетенции соответствует минимальным требованиям. Имеющихся навыков в целом достаточно для решения практических (профессиональных) задач. 2. Сформированность компетенции в целом соответствует требованиям. Имеющихся навыков и мотивации в целом достаточно для решения стандартных практических (профессиональных) задач. 3. Сформированность компетенции полностью соответствует требованиям. Имеющихся навыков и мотивации в полной мере достаточно для решения сложных практических (профессиональных) задач.	
		Наличие умений	Уметь оценивать качество изготовления, сборки узлов и агрегатов на основе техосмотра	Компетенция в полной мере не сформирована. Имеющихся знаний недостаточно для решения практических (профессиональных) задач	1. Сформированность компетенции соответствует минимальным требованиям. Имеющихся навыков в целом достаточно для решения практических (профессиональных) задач. 2. Сформированность компетенции в целом соответствует требованиям. Имеющихся навыков и мотивации в целом достаточно для решения стандартных практических (профессиональных) задач. 3. Сформированность компетенции полностью соответствует требованиям. Имеющихся навыков и мотивации в полной мере достаточно для решения сложных практических	

					(профессиональных) задач.	
		Наличие навыков (владение опытом)	Владеть навыками приемки и освоения вводимого технологического оборудования	Компетенция в полной мере не сформирована. Имеющихся знаний недостаточно для решения практических (профессиональных) задач	1. Сформированность компетенции соответствует минимальным требованиям. Имеющихся навыков в целом достаточно для решения практических (профессиональных) задач. 2. Сформированность компетенции в целом соответствует требованиям. Имеющихся навыков и мотивации в целом достаточно для решения стандартных практических (профессиональных) задач. 3. Сформированность компетенции полностью соответствует требованиям. Имеющихся навыков и мотивации в полной мере достаточно для решения сложных практических (профессиональных) задач.	
	ПК-7.3 Осуществляет внедрение современных цифровых технологий в производство	Полнота знаний	Знать основы построения современных информационных и цифровых технологий применяемых при решении задач профессиональной деятельности	Компетенция в полной мере не сформирована. Имеющихся знаний недостаточно для решения практических (профессиональных) задач	1. Сформированность компетенции соответствует минимальным требованиям. Имеющихся навыков в целом достаточно для решения практических (профессиональных) задач. 2. Сформированность компетенции в целом соответствует требованиям. Имеющихся навыков и мотивации в целом достаточно для решения стандартных практических (профессиональных) задач. 3. Сформированность компетенции полностью соответствует требованиям. Имеющихся навыков и мотивации в полной мере достаточно для решения сложных практических (профессиональных) задач.	
		Наличие умений	Уметь разбираться в новых информационных средах	Компетенция в полной мере не сформирована. Имеющихся знаний недостаточно для решения практических (профессиональных) задач	1. Сформированность компетенции соответствует минимальным требованиям. Имеющихся навыков в целом достаточно для решения практических (профессиональных) задач. 2. Сформированность компетенции в целом соответствует требованиям. Имеющихся навыков и мотивации в целом достаточно для решения стандартных практических (профессиональных) задач. 3. Сформированность компетенции полностью соответствует требованиям. Имеющихся навыков и мотивации в полной мере достаточно для решения сложных практических (профессиональных) задач.	
		Наличие навыков (владение опытом)	Владеть навыками работы в различных электронных информационных системах в профессиональной деятельности	Компетенция в полной мере не сформирована. Имеющихся знаний недостаточно для решения практических (профессиональных) задач	1. Сформированность компетенции соответствует минимальным требованиям. Имеющихся навыков в целом достаточно для решения практических (профессиональных) задач. 2. Сформированность компетенции в целом соответствует требованиям. Имеющихся навыков и мотивации в целом достаточно для решения стандартных практических (профессиональных) задач. 3. Сформированность компетенции полностью	

					соответствует требованиям. Имеющихся навыков и мотивации в полной мере достаточно для решения сложных практических (профессиональных) задач.	

2.4 Логические и содержательные взаимосвязи дисциплины с другими дисциплинами и практиками в составе ОПОП

Дисциплины, практики*, на которые опирается содержание данной дисциплины		Индекс и наименование дисциплин, практик, для которых содержание данной дисциплины выступает основой	Индекс и наименование дисциплин, практик, с которыми данная дисциплина осваивается параллельно в ходе одного семестра
Индекс и наименование	Перечень требований, сформированных в ходе изучения предшествующих (в модальности «знать и понимать», «уметь делать», «владеть навыками»)		
Б1.О.20 Автоматика Б1.О.28.01 Тракторы и автомобили Б1.В.05.02 Машины и оборудование в растениеводстве Б1.В.05.03 Машины и оборудование в животноводстве Б1.О.33 Экономика и организация производства на предприятии АПК Б1.В.ДВ.03.01 Теория и расчет тракторов Б1.В.ДВ.03.02 Теория и расчет двигателя Б2.О.01.02(У) Технологическая практика (заводская)	Знать конструкции и расчет, тракторов, автомобилей и их двигателей для эффективного использования их в условиях эксплуатации. Устройство зерноуборочного комбайна. Устройство сельскохозяйственных машин. Чертежи сборочных единиц. Технология изготовления деталей и узлов машин сельскохозяйственного назначения	Б3.01(Д) Выполнение и защита выпускной квалификационной работы	
* - для некоторых дисциплин первого года обучения целесообразно указать на взаимосвязь с предшествующей подготовкой обучающихся в старшей школе			

2.5 Формы методических взаимосвязей дисциплины с другими дисциплинами и практиками в составе ОПОП

В рамках методической работы применяются следующие формы методических взаимосвязей:

– учёт содержания предшествующих дисциплин при формировании рабочей программы последующей дисциплины,

– согласование рабочей программы предшествующей дисциплины ведущим преподавателем последующей дисциплины;

– совместное обсуждение ведущими преподавателями предшествующей и последующей дисциплин результатов входного тестирования по последующей дисциплине;

– участие ведущего преподавателя последующей дисциплины в процедуре приёма зачета/экзамена по предыдущей.

2.6 Социально-воспитательный компонент дисциплины

В условиях созданной вузом социокультурной среды в результате изучения дисциплины: формируются мировоззрение и ценностные ориентации обучающихся; интеллектуальные умения, научное мышление; способность использовать полученные ранее знания, умения, навыки, развитие творческих начал.

Воспитательные задачи реализуются в процессе общения преподавателя с обучающимися, в использовании активных методов обучения, побуждающих обучающихся проявить себя в совместной

деятельности, принять оценочное решение. Коллективные виды деятельности способствуют приобретению навыков работы в коллективе, умения управления коллективом. Самостоятельная работа способствует выработке у обучающихся способности принимать решение и навыков самоконтроля.

Через связь с НИРО, осуществляемой во внеучебное время, социально-воспитательный компонент ориентирован на:

1) адаптацию и встраивание обучающихся в общественную жизнь ВУЗа, укрепление межличностных связей и уверенности в правильности выбранной профессии;

2) проведение систематической и целенаправленной профориентационной работы, формирование творческого, сознательного отношения к труду;

3) формирование общекультурных компетенций, укрепление личных и групповых ценностей, общественных ценностей, ценности непрерывного образования;

4) гражданско-правовое воспитание личности;

5) патриотическое воспитание обучающихся, формирование модели профессиональной этики, культуры экономического мышления, делового общения.

Объединение элементов образовательной и воспитательной составляющей дисциплины способствует формированию общекультурных компетенций выпускников, компетенций социального взаимодействия, самоорганизации и самоуправления, системно-деятельностного характера, создает условия, необходимые для всестороннего развития личности.

3. СТРУКТУРА И ТРУДОЕМКОСТЬ УЧЕБНОЙ ДИСЦИПЛИНЫ

Дисциплина изучается в 8 семестре (-ах) 4 курса.

Продолжительность семестра (-ов) 18 4/6, недель очной формы обучения.

Вид учебной работы		Трудоемкость, 144 час	
		семестр, курс*	
		очная форма	заочная форма
			5 курс
		8 сем.	10 сем.
1. Аудиторные занятия, всего		48	10
- лекции		16/6	4
- практические занятия (включая семинары)		-	-
- лабораторные работы		32/6	6/2
2. Внеаудиторная академическая работа		96	130
2.1 Фиксированные виды внеаудиторных самостоятельных работ:		10	10
Выполнение и защита индивидуального задания в виде РГР		10	10
Выполнение и сдача индивидуального задания в виде контрольной работы (для заочной формы обучения)		-	-
2.2 Самостоятельное изучение тем/вопросов программы		48	80
2.3 Самоподготовка к аудиторным занятиям		34	24
2.4 Самоподготовка к участию и участие в контрольно-оценочных мероприятиях, проводимых в рамках текущего контроля освоения дисциплины (*за исключением учтённых в пп. 2.1 – 2.2):*		4	12
3. Получение зачёта с оценкой по итогам освоения дисциплины		+	4
4. Подготовка и сдача экзамена по итогам освоения дисциплины		-	-
ОБЩАЯ трудоемкость дисциплины:	**Часы**	144	144
	Зачетные единицы	4	4

4. СОДЕРЖАНИЕ И СТРУКТУРА ДИСЦИПЛИНЫ

4.1 Укрупненная содержательная структура дисциплины и общая схема ее реализации в учебном процессе

Номер и наименование раздела дисциплины. Укрупнённые темы раздела		Трудоемкость раздела и её распределение по видам учебной работы, час.							Формы контроля/ контроля текущего успеваемости и промежуточной Аттестации	№№ компетенций, на формирование которых ориентирован раздел
		Общая	Аудиторная работа				ВАРС			
			всего	лекции	занятия: практические (всех форм)	занятия: лабора-торные	всего	Фиксированные виды		
1		2	3	4	5	6	7	8	9	10
Очная форма обучения										
1	*Технологическое оборудование в машиностроении и его возможности*				-	-			тестирование,	ПК-1.1 ПК-7.1 ПК-1.2 ПК-7.2 ПК-1.3 ПК-7.3
	1.1 Введение. Металлорежущие станки в с/х машиностроении									
	1.2 Механизмы привода станков									
	1.3 Станки токарной группы и полуавтоматы									
	1.4 Сверлильные и расточные станки									
	1.5 Другие виды станков									
2	*Технология сельскохозяйственного машиностроения*				-	-				
	2.1 Введение. Технологическая подготовка производства: основные понятия и определения									
	2.2 Технологические характеристики типовых заготовительных процессов									
	2.3 Базирование в машиностроении									
	2.4 Проектирование тех. процессов и основы нормирования.									
	2.5 Оценка технологичности конструкций деталей и машин.									
	2.6 Проектирование технологической оснастки									
	2.7 Проектирование технологической оснастки									
	2.8 Обработка деталей различных классов									
	2.9 Изготовление различных типовых деталей									
	2.10 Технология производства типовых деталей машин и основы сборки машин									
Итого по учебной дисциплине		144	48	16	-	32	96	10		
Доля лекций в аудиторных занятиях, %			33							
Заочная форма обучения										
1	*Технологическое оборудование в машиностроении и его возможности*				-	-			тестирование -	ПК-1.1 ПК-7.1 ПК-1.2

	1.1 Введение. Металлорежущие станки в с/х машиностроении									ПК-7.2 ПК-1.3 ПК-7.3
	1.2 Механизмы привода станков									
	1.3 Станки токарной группы и полуавтоматы									
	1.4 Сверлильные и расточные станки									
	1.5 Другие виды станков									
2	*Технология сельскохозяйственного машиностроения*				-	-				
	2.1 Введение. Технологическая подготовка производства: основные понятия и определения									
	2.2 Технологические характеристики типовых заготовительных процессов									
	2.3 Базирование в машиностроении									
	2.4 Проектирование тех. процессов и основы нормирования.									
	2.5 Оценка технологичности конструкций деталей и машин.									
	2.6 Проектирование технологической оснастки									
	2.7 Проектирование технологической оснастки									
	2.8 Обработка деталей различных классов									
	2.9 Изготовление различных типовых деталей									
	2.10 Технология производства типовых деталей машин и основы сборки машин									
	Получение зачёта по итогам освоения курса	4	-	-	-	-	-	-		-
	Итого по учебной дисциплине	144	10	4	-	6	130	10	-	-
Доля лекций в аудиторных занятиях, %			40							

4.2 Лекционный курс.
Примерный тематический план чтения лекций по разделам дисциплины

№ раздела	№ лекции	Тема лекции. Основные вопросы темы	Трудоемкость по разделу, час. Очная форма	Трудоемкость по разделу, час. Заочная форма	Применяемые интерактивные формы обучения
1	**1**	Введение. Металлорежущие станки в с/х машиностроении	1	0,5	Лекция дискуссия
		1. Общие сведения о станках			
		2. Состояние современного станкостроения и пути дальнейшего технического прогресса в станкостроении			
1	1	Механизмы привода станков	1		-
		1. Приводы станков и их классификация			
		2. Механизмы бесступенчатого регулирования скоростей.			
1	**2**	Токарные станки и полуавтоматы	1	0,5	-
		1. Назначение и их разновидности. Основные			

		узлы. 2.Паспорт токарного станка. Проверка точности.			
1	**3**	Сверлильные и расточные станки 1. Сверлильные станки и работы, выполняемые на них 2. Расточные станки и работы, выполняемые на них	1	0,5	-
1	**3**	Другие виды станков 1. Долбежные, протяжные, шлифивальные, зубонарезные, резьбообрабатывающие станки 2. Станки с числовым программным управлением	1	0,5	-
2	**4**	Введение. Технологическая подготовка производства: основные понятия и определения 1. Производственный и технологический процессы 2.Единая система технологической подготовки производства	1		-
2	**5**	Технологические характеристики типовых заготовительных процессов 1. Виды заготовок и их характеристики 2. Припуски и допуски. Проектирование заготовок.	1	0,5	-
2	**6**	Базирование в машиностроении 1.Понятие о базах. Правило 6-ти точек. 2.Точность механической обработки и ее оценка. Качество поверхностей.	1		Проблемная лекция
2	**6**	Проектирование тех. процессов и основы нормирования. 1. Методы построения тех. процессов. 2. Разработка маршрутной технологии.	1	0,5	-
2	**7**	Оценка технологичности конструкций деталей и машин. 1.Основные показатели производственной технологичности 2. Технологический анализ производства	1	0,5	-
2	**8**	Проектирование технологической оснастки 1. Назначение станочных приспособлений 2. Экономическая эффективность приспособлений	1		-
2	**8**	Обработка деталей различных классов 1. «Круглые стержни». «полые цилиндры» и «диски» 2.Шлицевые соединения и зубчатые колеса, корпусные изделия 3. Обработка зубчатых колес 4. Обработка червяков и червячных колес 5. Обработка деталей класса «корпусные детали»	1	0,5	-
2	**13**	Изготовление различных типовых деталей 1. Двигателей, детали рабочих органов и трансмиссий. 2. Понятие о сборочных операциях. Сборка типовых соединений. 3. Сборка сельскохозяйственных машин 4. Заключение	2		-
2	**14**	Технология производства типовых деталей машин и основы сборки машин 1. Изготовление типовых деталей двигателей 2. Изготовление деталей рабочих органов и трансмиссий 3. Основные понятия о технологических процессах сборки 4. Сборка типовых соединений 5. Сборка сельскохозяйственных машин	2		-
Общая трудоёмкость лекционного курса			16	4	x
Всего лекций по дисциплине:			Из них в интерактивной форме:		

- очная форма обучения	16 час	- очная форма обучения	6 час
- заочная форма обучения	4 час	- заочная форма обучения	- час
Примечания: - материально-техническое обеспечение лекционного курса – см. Приложение 6; - обеспечение лекционного курса учебной, учебно-методической литературой и иными библиотечно-информационными ресурсами и средствами обеспечения образовательного процесса – см. Приложения 1 и 2.			

4.3 Примерный тематический план практических занятий по разделам дисциплины

Проведение практических занятий на предусмотрено учебным планом

№ раздела (модуля)	№ занятия	Тема занятия/ Примерные вопросы на обсуждение (для семинарских занятий)	Трудоёмкость по разделу, час. очная форма	Трудоёмкость по разделу, час. заочная форма	Используемые интерактивные формы	Связь занятия с ВАРС*
1	2	3	4	5	6	7
-						
-	-	-	-	-	-	ОСП
Всего практических занятий по учебной дисциплине:			час	Из них в интерактивной форме:		час
- очная форма обучения			-	- очная форма обучения		-
- заочная форма обучения			-	- заочная форма обучения		-
В том числе в формате семинарских занятий:			-	-		-
- очная форма обучения			-	-		-
- заочная форма обучения			-	-		-
** Условные обозначения:* **ОСП** - предусмотрена обязательная самоподготовка к занятию; **УЗ СРС** - на занятии выдаётся задание на конкретную ВАРС; **ПР СРС** - занятие содержательно базируется на результатах выполнения обучающимися конкретной ВАРС; …						
** в т.ч. при использовании материалов МООК «Название», название ВУЗа-разработчика, название платформы и ссылка на курс (с указанием даты последнего обращения)						
Примечания: **-** материально-техническое обеспечение практических занятий – см. Приложение 6 - обеспечение практических занятий учебной, учебно-методической литературой и иными библиотечно-информационными ресурсами и средствами обеспечения образовательного процесса – см. Приложения 1 и 2						

4.4 Лабораторный практикум. Примерный тематический план лабораторных занятий по разделам дисциплины

№ раздела	№ ЛЗ*	№ ЛР*	Тема лабораторной работы	Трудоемкость ЛР, час. очная форма	Трудоемкость ЛР, час. заочная форма	Связь с ВАРС: Предусмотрена самоподготовка к занятию +/-	Связь с ВАРС: Защита отчёта по ЛР во внеаудиторное время +/-	Применяемые интерактивные формы обучения*
1	2	3	4	5	6	7	8	9
8 семестр								

2	1, 2	1	Изучение конструкции токарных станков и их настройки на режимы резания	4	1 10 сем.	+	-	-
	3, 4	2	Составление паспорта токарного станка и проверка точности станка.	4	1 10 сем.	+	-	-
	5, 6	3	Настройка делительной головки на простое и сложное деление и фрезерование винтовой канавки	4	-.	-	+	-
	7, 8	4	Настройка горизонтально-расточного станка и расточка шатуна ДВС	4	1 10 сем.	-	-	-
	9, 10	5	Настройка расточного станка и расточка гильзы блока ДВС	4	1 10 сем.	+	-	-
	11-13	6	Настройка хонинговального (шлифовального) станка и шлифовка гильзы блока ДВС	4	1 10 сем.	-	-	-
	14, 15	7	Сборка шатунно-поршневой группы ДВС	4	1 10 сем.	+	+	Командная работа
	16-18	8	Сборка газораспределительного механизма ДВС	4	-	-	-	-
	19	9	Определение норм времени при работе на металлорежущих станках	2	-			Проблемное обучение
Итого ЛР			Общая трудоёмкость ЛР	36	6	x		
* в т.ч. при использовании материалов МООК «Название», название ВУЗа-разработчика, название платформы и ссылка на курс (с указанием даты последнего обращения) (заполняется в случае осуществления образовательного процесса с использованием массовых открытых онлайн-курсов (МООК) по подмодели 3 «МООК как элемент активации обучения в аудитории на основе предварительного самостоятельного изучения»)								
Примечания: - материально-техническое обеспечение лабораторного практикума – см. Приложение 6; - обеспечение лабораторного практикума учебной, учебно-методической литературой и иными библиотечно-информационными ресурсами и средствами обеспечения образовательного процесса – см. Приложения 1 и 2.								

5 ПРОГРАММА ВНЕАУДИТОРНОЙ АКАДЕМИЧЕСКОЙ РАБОТЫ ОБУЧАЮЩИХСЯ ПО ДИСЦИПЛИНЕ

5.1 Выполнение и защита (сдача) курсового проекта (работы) по дисциплине

Не предусмотрено учебным планом

5.2. Выполнение и защита (сдача) расчетно–графической работы по учебному курсу

5.2.1. Место РГР в структуре учебного курса

1) Разделы учебного курса, освоение которых обучающимися сопровождается или завершается выполнением РГР		2) Компетенции, формирование/развитие которых обеспечивается в ходе выполнения и защиты (сдачи) РГР:
№	Наименование	ПК-1.1 Разрабатывает оперативные планы работы первичных производственных коллективов и управляет их деятельностью ПК-1.2 Способен разрабатывать организационные схемы, процедуры и осуществлять руководство процессами производства в агропромышленном комплексе
1	*Технологическое оборудование в машиностроении и его возможности*	
2	*Технология сельскохозяйственного машиностроения*	

5.2.2. Перечень примерных тем расчетно-графических работ

Темы РГР посвящены построению технологических схем сборки различных сборочных единиц:

- редукторов;

- масленых насосов;
- узел муфты сцепления.

ЗАДАНИЕ

НА ВЫПОЛНЕНИЕ РАСЧЕТНО-ГРАФИЧЕСКОЙ РАБОТЫ

ПО КУРСУ **Организация технологических процессов сельскохозяйственного машиностроения**

Направление подготовки 35.03.06 Агроинженерия

Фамилия, Имя, Отчество _____группа_____

I. построить технологическую схему сборки_____

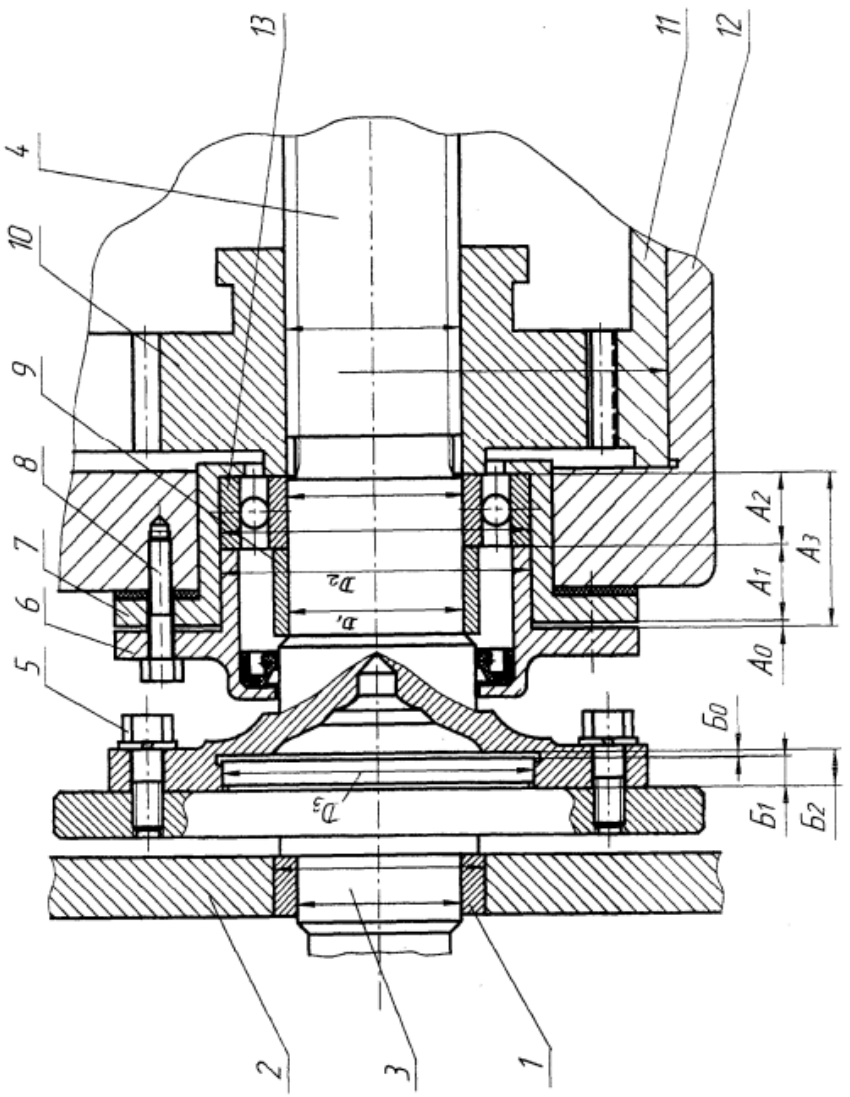

Узел 1. Привод с внутренним зубчатым зацеплением.

Вращение от вала 3, установленного в корпусе 2, через подшипник скольжения 1, передается шлицевому валу 4 посредством шести болтов 5. Зубчатое колесо 10 перемещается по шлицевому валу 4 и входит в зацепление с внутренним зубчатым венцом 11, от которого вращение за счет посадки с натягом передается на корпус 12 привода. Радиальный подшипник качения 13 посажен в стакан 7 на скользящей посадке и фиксируется в стакане с помощью крышки 6 с манжетным уплотнением с помощью четырех болтов 8. Дистанционное кольцо 9 устанавливается на валу 4 свободно на скользящей посадке.

5.2.3. Информационно-методическое и материально-техническое обеспечение процесса выполнения расчетно-графической работы

1) Материально-техническое обеспечение процесса выполнения расчетно-графической работы – см. Приложение 6.

2) Обеспечение процесса выполнения расчетно-графической работы учебной, учебно-методической литературой и иными библиотечно-информационными ресурсами и средствами обеспечения образовательного процесса – см. Приложение 1, 2, 3.

3) Методические указания по выполнению РГР представлены в Приложении 4.

5.2.4 Примерный обобщенный план-график выполнения расчетно-графической работы по учебному курсу

Наименование этапа выполнения проекта (работы). Основные обобщенные вопросы, решаемые на этапе	Расчетная трудоемкость, час.	Расчетные сроки выполнения (номера недель в рабочем семестре)	Примечание/ Форма отчётности
1	2	3	4
1. Подготовительный этап	-	-	-
1.1 Изучение задания. Планирование работы по выполнению РГР	2	2-17	
1.2 Изучение учебной, учебно-методической литературы по выполнению РГР			
2. Разработка РГР (основной этап)	-		-
- Составление технологической схемы сборки:	6		Графическая часть «Технологическая схема сборки____». Пояснительная записка
- Составление маршрута сборки.			
- Выполнение эскиза детали.			
- Выбор материала детали, на основе анализа технологичности конструкции выбор и обозначение допусков и посадок сопрягаемых поверхностей, назначение твердости и шероховатости, допусков форм и расположения поверхностей.;			
- Составление маршрута обработки детали.			
3. Заключительный этап	-		-
3.1. Оформление отчета (пояснительной записки, чертежа формата А4)	1		ПЗ, чертеж
3.2. Подготовка к сдаче			
	-		-
3.3. Сдача	1		-
Итого на выполнение РГР	10		-

ШКАЛА И КРИТЕРИИ ОЦЕНИВАНИЯ

- оценка «*зачтено*» выставляется, если обучающийся изучил все предложенные вопросы, оформил отчетный материал в виде конспекта на основе самостоятельного изученного материала, смог всесторонне раскрыть теоретическое содержание вопросов, сдал работу на кафедру в установленные сроки.

- оценка «*не зачтено*» выставляется, если обучающийся изучил только часть из предложенных вопросов, неаккуратно оформил конспект на основе самостоятельного изученного материала, не смог всесторонне раскрыть теоретическое содержание темы, не сдал работу на кафедру в установленные сроки.

5.3 Выполнение и сдача рефератов (эссе/электронной презентации/ доклада)

(Не предусмотрен)

5.3.1 Место реферата в структуре учебной дисциплины

Разделы учебной дисциплины, усвоение которых обучающимися сопровождается или завершается подготовкой реферата:

№	Наименование раздела
1	-
2	-

5.3.2 Перечень примерных тем рефератов (эссе/электронной презентации/ доклада)

-
-
-

5.3.3 Информационно-методическое и материально-техническое обеспечение процесса выполнения реферата (эссе/электронной презентации/ доклада)

1) Материально-техническое обеспечение процесса выполнения реферата (эссе/ электронной презентации/ доклада) – см. Приложение 6.

2) Обеспечение процесса выполнения реферата (эссе/электронной презентации/ доклада) учебной, учебно-методической литературой и иными библиотечно-информационными ресурсами и средствами обеспечения образовательного процесса – см. Приложение 1, 2, 3.

5.3.4 Типовые контрольные задания

Типовые контрольные задания или иные материалы, необходимые для оценки знаний, умений и навыков и (или) опыта деятельности, характеризующих этапы формирования компетенций в процессе освоения образовательной программы; методические материалы, определяющие процедуры оценивания знаний, умений, навыков и (или) опыта деятельности, характеризующие этапы формирования компетенций представлены в Приложении 9 «Фонд оценочных средств по дисциплине (полная версия)».

5.4 Самостоятельное изучение тем

Номер раздела дисциплины	Тема в составе раздела/ вопрос в составе темы раздела, вынесенные на самостоятельное изучение	Расчетная трудоемкость, час.	Форма текущего контроля по теме
1	2	3	4
Очная форма обучения			
2	Механизмы привода станков.	8	Опрос при защите лабораторн. раб
2	Токарные станки:.	6	Опрос
2	Сверлильные, расточные и фрезерные станки в ремонтном производстве.	8	Опрос при защите лабораторн. раб
2	Строгальные, долбежные и протяжные станки в ремонтном производстве.	6	Контрольное тестирование
2	Технологические характеристики типовых технологических процессов.	6	Контрольное тестирование

2	Точность механической обработки и методы ее оценки.	6	Контрольное тестирование
2	Проектирование технологических процессов.	8	Опрос при защите лабораторн. раб
Заочная форма обучения			
2	Механизмы привода станков.	14	Контрольное тестирование
2	Токарные станки:.	12	Контрольное тестирование
2	Сверлильные, расточные и фрезерные станки в ремонтном производстве.	12	Контрольное тестирование
2	Строгальные, долбежные и протяжные станки в ремонтном производстве.	10	Контрольное тестирование
2	Технологические характеристики типовых технологических процессов.	12	Контрольное тестирование
2	Точность механической обработки и методы ее оценки.	10	Контрольное тестирование
2	Проектирование технологических процессов.	10	Контрольное тестирование
Примечание: Учебная, учебно-методическая литература и иные библиотечно-информационные ресурсы и средства обеспечения самостоятельного изучения тем – см. Приложения 1, 2, 3, 4.			

ШКАЛА И КРИТЕРИИ ОЦЕНИВАНИЯ
самостоятельного изучения темы

- оценка «*зачтено*» выставляется, если обучающийся изучил все предложенные вопросы, оформил отчетный материал в виде конспекта на основе самостоятельного изученного материала, смог всесторонне раскрыть теоретическое содержание вопросов, сдал работу на кафедру в установленные сроки.

- оценка «*не зачтено*» выставляется, если обучающийся изучил только часть из предложенных вопросов, неаккуратно оформил конспект на основе самостоятельного изученного материала, не смог всесторонне раскрыть теоретическое содержание темы, не сдал работу на кафедру в установленные сроки.

5.3 Самоподгототовка к аудиторным занятиям
(кроме контрольных занятий)

Занятий, по которым предусмотрена самоподготовка	Характер (содержание) самоподготовки	Организационная основа самоподготовки	Общий алгоритм самоподготовки	Расчетная трудоемкость, час
Очная форма обучения				
Лекционные занятия	Повторение ранее изученного материала	-	1. Повторение материала изученного на предыдущих лекциях.	12
Лабораторные занятия	Повторение ранее изученного материала	План лабораторного занятия	1. Изучение лекционного материала по теме лабораторного занятия 2. Изучение учебной литературы, нормативных документов, интернет-ресурсов по теме лабораторного занятия 3. Анализ и обобщение	22

			изученного материала.	
Заочная форма обучения				
Лекционные занятия	Повторение ранее изученного материала	-	1. Повторение материала изученного на предыдущих лекциях.	10
Лабораторные занятия	Повторение ранее изученного материала	План лабораторного занятия	1. Изучение лекционного материала по теме лабораторного занятия 2. Изучение учебной литературы, нормативных документов, интернет-ресурсов по теме лабораторного занятия 3. Анализ и обобщение изученного материала.	14

ШКАЛА И КРИТЕРИИ ОЦЕНИВАНИЯ

- оценка «*зачтено*» выставляется, если обучающийся в конце лабораторного или практического занятия ответил на вопросы и смог всесторонне раскрыть теоретическое содержание темы.
- оценка «*не зачтено*» выставляется, если обучающийся в конце лабораторного или практического занятия не ответил на вопросы и не смог раскрыть теоретическое содержание темы.

5.4 Самоподготовка и участие в контрольно-оценочных учебных мероприятиях (работах) проводимых в рамках текущего контроля освоения дисциплины

Наименование оценочного средства	Охват обучающихся	Содержательная характеристика (тематическая направленность)	Расчетная трудоемкость, час
1	2	3	4
Очная форма обучения			
Собеседование	100 %	беседа преподавателя с обучающимся по изученой теме в конце лабораторного занятия	1
Тест	100 %	по результатам изучения раздела № 1-9	2
Расчётно-графическая работа	100 %	по разделам дисциплины № 1-9	1
Заочная форма обучения			
Собеседование	100 %	беседа преподавателя с обучающимся по изученой теме в конце лабораторного занятия	2
Тест	100 %	по результатам изучения раздела № 1-9	4
Расчётно-графическая работа	100 %	по разделам дисциплины № 1-9	6

6 ПРОМЕЖУТОЧНАЯ АТТЕСТАЦИЯ ОБУЧАЮЩИХСЯ ПО РЕЗУЛЬТАТАМ ИЗУЧЕНИЯ УЧЕБНОЙ ДИСЦИПЛИНЫ

6.1 Нормативная база проведения промежуточной аттестации обучающихся по результатам изучения дисциплины:	
1) действующее «Положение о текущем контроле успеваемости, промежуточной аттестации обучающихся по программам высшего образования - бакалавриат, специалитет, магистратура и среднего профессионального образования в ФГБОУ ВО Омский ГАУ»	
6.2. Основные характеристики промежуточной аттестации обучающихся по итогам изучения дисциплины	
Цель промежуточной аттестации -	установление уровня достижения каждым обучающимся целей и задач обучения по данной дисциплине, изложенным в п.2.2 настоящей программы
Форма промежуточной аттестации -	Зачёт с оценкой в 8 семестре
Место процедуры получения зачёта в графике учебного процесса	1) участие обучающегося в процедуре получения зачёта осуществляется за счёт учебного времени (трудоёмкости), отведённого на изучение дисциплины
	2) процедура проводится в рамках ВАРО, на последней неделе семестра
Основные условия получения обучающимся зачёта:	1) обучающийся выполнил все виды учебной работы (включая самостоятельную) и отчитался об их выполнении в сроки, установленные графиком учебного процесса по дисциплине; 2) прошёл заключительное тестирование.
Процедура получения зачёта -	Представлены в Фонде оценочных средств по данной учебной дисциплине (см. – Приложение 9)
Методические материалы, определяющие процедуры оценивания знаний, умений, навыков:	
Методические материалы, определяющие процедуры оценивания знаний, умений, навыков:	

7 ОБЕСПЕЧЕНИЕ УЧЕБНОГО ПРОЦЕССА ПО ДИСЦИПЛИНЕ

7.1 Библиотечное, информационное и методическое обеспечение учебного процесса по дисциплине

В соответствии с действующими государственными требованиями для реализации учебного процесса по дисциплине обеспечивающей кафедрой разрабатывается и постоянно совершенствуется учебно-методический комплекс (УМК), соответствующий данной рабочей программе. При разработке УМК кафедра руководствуется установленными университетом требованиями к его структуре, содержанию и оформлению.

Организационно-методическим ядром УМК являются:

- полная версии рабочей программы учебной дисциплины с внутренними приложениями №№ 1-3, 5, 6, 8;
- фонд оценочных средств по ней ФОС (Приложение 9);
- методические рекомендации для обучающихся по изучению дисциплины и прохождению контрольно-оценочных мероприятий (Приложение 4);
- методические рекомендации преподавателям по дисциплине (Приложение 7).

В состав учебно-методического комплекса в обязательном порядке также входят перечисленные в Приложениях 1 и 2 источники учебной и учебно-методической информации, учебные ресурсы и средства наглядности.

Приложения 1 и 2 к настоящему учебно-программному документу в обязательном порядке актуализируется на начало каждого учебного года.

Электронная версия актуального УМКД, адаптированная для обучающихся, выставляется в информационно-образовательной среде университета.

7.2 Информационные технологии, используемые при осуществлении образовательного процесса по дисциплине; соответствующая им информационно-технологическая и компьютерная база

Применение средств ИКТ в процессе реализации дисциплины:

– использование интернет-браузеров для просмотра, поиска, фильтрации, организации, хранения, извлечения и анализа данных, информации и цифрового контента;

– использование облачных сервисов для просмотра, поиска, фильтрации, организации, хранения, извлечения и анализа данных, информации и цифрового контента (Google диск и т.д.);

– использование офисных приложений Microsoft Office (MS Excel, MS Word, MS Power Point идр.) и Open Office;

– подготовка отчётов в цифровом или бумажном формате, в том числе подготовка презентаций (MS Word, MS PowerPoint);

– использование digital-инструментов по формированию электронного образовательного контента в ЭИОС университета (https://do.omgau.ru/), проверке знаний, общения, совместной (командной) работы и самоподготовки студентов, сохранению цифровых следов результатов обучения и пр.

Информационные технологии, используемые при осуществлении образовательного процесса по дисциплине и сведения об информационно-технологической и компьютерной базе, необходимой для преподавания и изучения дисциплины, представлены в Приложении 5. Данное приложение в обязательном порядке актуализируется на начало каждого учебного года.

7.3 Материально-техническое обеспечение учебного процесса по дисциплине

Сведения о материально-технической базе, необходимой для реализации программы дисциплины, представлены в Приложении 6, которое в обязательном порядке актуализируется на начало каждого учебного года.

7.4. Организационное обеспечение учебного процесса и специальные требования к нему с учетом характера учебной работы по дисциплине

Аудиторные учебные занятия по дисциплине ведутся в соответствии с расписанием, внеаудиторная академическая работа организуется в соответствии с семестровым графиком ВАР и графиками сдачи/приёма/защиты выполненных работ. Консультирование обучающихся, изучающих данную дисциплину, осуществляется в соответствии с графиком консультаций.

7.5 Кадровое обеспечение учебного процесса по дисциплине

Сведения о кадровом обеспечении учебного процесса по дисциплине представлены в Приложении 8, которое в обязательном порядке актуализируется на начало каждого учебного года.

7.6. Обеспечение учебного процесса по дисциплине для инвалидов и лиц с ограниченными возможностями здоровья

Организационно-педагогическое, психолого-педагогическое сопровождение обучающихся инвалидов и лиц с ограниченными возможностями здоровья осуществляется на основании соответствующей рекомендации в

заключении психолого-медико-педагогической комиссии или индивидуальной программе реабилитации инвалида.

Обучающимся из числа лиц с ограниченными возможностями здоровья и инвалидов в случае необходимости:

– предоставляются печатные и (или) электронные образовательные ресурсы в формах, адаптированных к ограничениям их здоровья;

– учебно-методические материалы для самостоятельной работы, оценочные средства выбираются с учетом их индивидуальных психофизических особенностей;

– разрешается использование технических средств, необходимых им в связи с их индивидуальными особенностями (эти средства могут быть предоставлены университетом или могут использоваться собственные технические средства).

– проведение процедуры оценивания результатов обучения возможно с учетом особенностей нозологий (устно, письменно на бумаге, письменно на компьютере, в форме тестирования и т.п.) при использовании доступной формы предоставления заданий оценочных средств и ответов на задания (в печатной форме увеличенным шрифтом, в форме аудиозаписи, в форме электронного документа, задания зачитываются ассистентом, задания предоставляются с использованием сурдоперевода) с использованием дополнительного времени для подготовки ответа.

Во время проведения занятий в группах, где обучаются инвалиды и обучающиеся с ОВЗ, возможно применение мультимедийных средств, оргтехники, слайд-проекторов и иных средств для повышения уровня восприятия учебной информации обучающимися с различными нарушениями. Для разъяснения отдельных вопросов изучаемой дисциплины преподавателями дополнительно проводятся индивидуальные консультации, в том числе с использованием сети Интернет.

7.7 Обеспечение образовательных программ с частичным применением электронного обучения и дистанционных образовательных технологий

При реализации программы дисциплины могут применяться электронное обучение и дистанционные образовательные технологии.

В случае применения электронного обучения, дистанционных образовательных технологий, обучающимся обеспечивается доступ к современным профессиональным базам данных и информационным справочным системам, состав которых определяется в рабочей программе. В информационно-образовательной среде университета в рамках дисциплин создается электронный обучающий курс, содержащий учебно-методические, теоретические материалы, информационные материалы для самостоятельной работы.

8. ЛИСТ РАССМОТРЕНИЙ И ОДОБРЕНИЙ
рабочей программы дисциплины Б1.В.04 Организация технологических процессов сельскохозяйственного машиностроения
в составе ОПОП 35.03.06 Агроинженерия

1. Рассмотрена и одобрена:
а) На заседании обеспечивающей преподавание кафедры агрономии и агроинженерии; протокол № 10 от 07.06.2021. Зав. кафедрой, канд. с.-х. наук, доцент _____ Т.М. Веремей
б) На заседании методического совета Тарского филиала; протокол № 10 от 08.06.2021. Председатель методического совета, канд. экон. наук, доцент. _____ Е.В.Юдина
2. Рассмотрение и одобрение представителями профессиональной сферы по профилю ОПОП:
Директор ООО «ОПХ им. Фрунзе» Тарского района Омской области _____ В.А. Гекман
3. Рассмотрение и одобрение внешними представителями (органами) педагогического (научно-педагогического) сообщества по профилю дисциплины:

9. ИЗМЕНЕНИЯ И ДОПОЛНЕНИЯ

к рабочей программе дисциплины представлены в приложении 10.

ПРИЛОЖЕНИЕ 1

ПЕРЕЧЕНЬ литературы, рекомендуемой для изучения дисциплины	
Автор, наименование, выходные данные	Доступ
1	2
Технология сельскохозяйственного машиностроения : учебник / М.А. Федоренко, Т.А. Дуюн, Ю.А. Бондаренко, А.А. Погонин. — 2-е изд., стереотип. — Москва : ИНФРА-М, 2018. — 467 с. — ISBN 978-5-16-013400-0. - Текст : электронный. - URL: https://znanium.com/catalog/product/930317 – Режим доступа: для авториз. пользователей	http://znanium.com/
Некрасов С.С. Технология сельскохозяйственного машиностроения (Общий и специальный курсы) / С.С. Некрасов, И.Л. Приходько, Л. Г. Баграмов - Москва :КолосС, 2013. - 360 с. - ISBN 5-9532-0148-6 - Текст : электронный. - URL :https://www.studentlibrary.ru/book/ISBN5953201486.html – Режим доступа: для авториз. пользователей	http://www.studentlibrary.ru/
Скворцов В. Ф. Основы технологии машиностроения : учебное пособие / В.Ф. Скворцов. — 2-е изд. — Москва : ИНФРА-М, 2020. — 330 с. — ISBN 978-5-16-010901-5. - Текст : электронный. - URL: https://znanium.com/catalog/product/1088076 – Режим доступа: для авториз. пользователей	http://znanium.com/
Технология сельскохозяйственного машиностроения : учебное пособие / составители В. А. Беломестных [и др.]. — Иркутск : Иркутский ГАУ, 2020. — 235 с. — Текст : электронный. — URL: https://e.lanbook.com/book/300155 — Режим доступа: для авториз. пользователей.	http://e.lanbook.com/
Технология машиностроения. Лабораторный практикум : учебное пособие / А. В. Коломейченко, И. Н. Кравченко, Н. В. Титов, В. А. Тарасов. — Санкт-Петербург : Лань, 2021. — 272 с. — ISBN 978-5-8114-1901-2. — Текст : электронный. — URL: https://e.lanbook.com/book/168860 – Режим доступа: для авториз. пользователей	http://e.lanbook.com/
Технология сельскохозяйственного машиностроения (указания к выполнению расчетно-графической работы) : учебное пособие / С. В. Жукова, А. Е. Курбатов, И. П. Петрюк, Г. С. Березовский. — пос. Караваево : КГСХА, 2021. — 68 с. — Текст : электронный. — URL: https://e.lanbook.com/book/251999 — Режим доступа: для авториз. пользователей.	http://e.lanbook.com/
Сельский механизатор : научно-производственный журнал / Министерство сельского хозяйства Российской Федерации. – Москва. - ISSN 0131-7393 - Текст : непосредственный.	Библиотека Тарского филиала ФГБОУ ВО Омский ГАУ
Механизация и электрификация сельского хозяйства : теоретический и научно-практический журнал / Министерство сельского хозяйства Российской Федерации. – Москва. - ISSN 0206-572X. - Текст : непосредственный.	Библиотека Тарского филиала ФГБОУ ВО Омский ГАУ

ПРИЛОЖЕНИЕ 2

ПЕРЕЧЕНЬ РЕСУРСОВ
ИНФОРМАЦИОННО-ТЕЛЕКОММУНИКАЦИОННОЙ СЕТИ «ИНТЕРНЕТ»
И ЛОКАЛЬНЫХ СЕТЕЙ УНИВЕРСИТЕТА,
необходимых для освоения дисциплины

1. Удаленные электронные сетевые учебные ресурсы временного доступа, сформированные на основании прямых договоров с правообладателями (электронные библиотечные системы - ЭБС)		
Наименование		Доступ
ЭБС «Лань»		http://e.lanbook.com/
ЭБС «Консультант студента»		http://www.studentlibrary.ru/
ЭБС «Znanium.com»		http://znanium.com
2. Электронные сетевые ресурсы открытого доступа (профессиональные базы данных, массовые открытые онлайн-курсы и пр.):		
Профессиональные базы данных		https://do.omgau.ru/
3. Электронные учебные и учебно-методические ресурсы, подготовленные в университете:		
Автор(ы)	Наименование	Доступ
-	-	-

ПРИЛОЖЕНИЕ 3

УЧЕБНО-МЕТОДИЧЕСКОЕ ОБЕСПЕЧЕНИЕ
САМОСТОЯТЕЛЬНОЙ РАБОТЫ ОБУЧАЮЩИХСЯ
по дисциплине

<table>
<tr><th colspan="4">1. Учебно-методическая литература</th></tr>
<tr><td colspan="2">Автор, наименование, выходные данные</td><td colspan="2">Доступ</td></tr>
<tr><td colspan="2">-</td><td colspan="2">-</td><td>-</td></tr>
<tr><th colspan="4">2. Учебно-методические разработки на правах рукописи</th></tr>
<tr><td>Автор(ы)</td><td colspan="2">Наименование</td><td>Доступ</td></tr>
<tr><td>-</td><td colspan="2">-</td><td>-</td></tr>
<tr><th colspan="4">3. Учебные ресурсы открытого доступа (МООК)</th></tr>
<tr><td>Наименование МООК</td><td>Платформа</td><td>ВУЗ разработчик</td><td>Доступ (ссылка на МООК, дата последнего обращения)</td></tr>
<tr><td>-</td><td>-</td><td>-</td><td>-</td></tr>
</table>

ПРИЛОЖЕНИЕ 4

МЕТОДИЧЕСКИЕ УКАЗАНИЯ ДЛЯ ОБУЧАЮЩИХСЯ
по освоению дисциплины
представлены отдельным документом

ПРИЛОЖЕНИЕ 5

ИНФОРМАЦИОННЫЕ ТЕХНОЛОГИИ,
используемые при осуществлении образовательного процесса
по дисциплине

1. Программные продукты, необходимые для освоения учебной дисциплины		
Наименование программного продукта (ПП)		Виды учебных занятий и работ, в которых используется данный продукт
Microsoft Office (MS Excel, MS Word, MS Power Point идр.) и Open Office		Лекции, лабораторные и практические занятия
2. Информационные справочные системы, необходимые для реализации учебного процесса		
Наименование справочной системы		Доступ
Использование информационно – справочных систем не предусмотрено		
3. Специализированные помещения и оборудование, используемые в рамках информатизации учебного процесса		
Наименование помещения	Наименование оборудования	Виды учебных занятий и работ, в которых используется данное помещение
Компьютерные классы с свободным выходом в сеть Интернет	Компьютеры в комплекте, комплект мультимедийного оборудования	Аудиторные занятия, Электронное заключительное тестирование
4. Информационно-образовательные системы (ЭИОС)		
Наименование ЭИОС	Доступ	Виды учебных занятий и работ, в которых используется данная система
ЭИОС ФГБОУ ВО Омский ГАУ (ОмГАУ_Moodle)	http// do.omgau.ru	Самостоятельная работа обучающихся, электронное заключительное тестирование

ПРИЛОЖЕНИЕ 6

МАТЕРИАЛЬНО-ТЕХНИЧЕСКОЕ ОБЕСПЕЧЕНИЕ УЧЕБНОГО ПРОЦЕССА ПО ДИСЦИПЛИНЕ

Наименование объекта	Оснащенность объекта
Учебная аудитория №105, Аудитория тракторов, автомобилей и организации процессов в АПК кафедры агрономии и агроинженерии. Лаборатория тракторов, автомобилей и организации процессов в АПК,	Рабочее место преподавателя, рабочие места обучающихся. Доска аудиторная. Учебная мебель, наглядные пособия, стенды, макеты узлов и агрегатов. Демонстрационное оборудование: переносное мультимедийное оборудование (компьютер DEPO RACE x320, компьютер Alfa PC Geleron 733, экран, проектор ACER X1213, проектор-оверхед KindermannFamulus alpha 250), акустическая система SVEN.

ПРИЛОЖЕНИЕ 7

МЕТОДИЧЕСКИЕ РЕКОМЕНДАЦИИ ПРЕПОДАВАТЕЛЯМ
по дисциплине

1. ОРГАНИЗАЦИОННЫЕ ТРЕБОВАНИЯ К УЧЕБНОЙ РАБОТЕ ПО ДИСЦИПЛИНЕ

Формы организации учебной деятельности по дисциплине:

У обучающихся ведутся лекционные занятия в интерактивной форме в виде лекции –- дискуссии, проблемной лекции. На лабораторных занятиях используются следующие приёмы: проводятся в виде: командная работа, проблемное обучение.

В ходе изучения дисциплины обучающемуся необходимо выполнить внеаудиторную работу, которая состоит из следующих видов работ:

- выполнение РГР,
- самостоятельное изучение тем,
- самоподготовка к аудиторным занятиям,

По итогам изучения данных тем обучающийся очного отделения готовит конспект и доклад, который проводится в рамках семинарского занятия, обучающийся заочного отделения выполняет контрольную работу, которую сдаёт на кафедру агрономии и агроинжинерии за две недели до начала сессии, а на семинарском занятии организуется фронтальная беседа по самостоятельно изученным вопросам.

После изучения каждого из разделов проводится рубежный контроль результатов освоения дисциплины обучающимися очной формы обучения в виде тестирования. обучающимися заочной формы обучения в виде фронтальной беседы. По итогам изучения разделов дисциплины осуществляется аттестация обучающихся в форме зачёта.

Учитывая значимость дисциплины к ее изучению предъявляются следующие организационные требования:

– обязательное посещение обучающимся всех видов аудиторных занятий; ведение конспекта в ходе лекционных занятий; качественная самостоятельная подготовка к практическим занятиям, активная работа на них;

– активная, ритмичная внеаудиторная работа обучающегося; своевременная сдача преподавателю отчетных материалов по аудиторным и внеаудиторным видам работ.

Изучение учебной в подготовке высококвалифицированного специалиста позволяет разъяснить необходимые знания о материалах применяемых в машиностроении.

2. ОРГАНИЗАЦИЯ И ПРОВЕДЕНИЕ ЛЕКЦИОННЫХ ЗАНЯТИЙ

Специфика дисциплины состоит в том, что рассмотрение теоретических вопросов на лекциях тесно связано с практическими занятиями. В этих условиях на лекциях особенное значение имеет реализация следующих задач:

1) постановка проблемных вопросов и обсуждение проблемных ситуаций;
2) использование активных методов организации обучения;
3) формирование умения критически мыслить и всесторонне оценивать проблему;
4) формирование умения логично и последовательно излагать материал;
5) формирование умений подбирать убедительные аргументы для отстаивания собственного взгляда на проблему.

Наряду с перечисленными выше образовательными целями, лекционные занятия должны преследовать и важные цели воспитательного характера, а именно:

а) воспитание настойчивости в достижении конечной цели;
б) воспитание дисциплины, аккуратности, добросовестного отношения к работе;
в) воспитание критического отношения к своей деятельности, умения анализировать свою работу, искать оптимальный путь решения, находить свои ошибки и устранять их.

Преподаватель должен четко дать связанное, последовательное изложение материала в соответствии с новейшими данными техники, представить обучающимся основное ее содержание в сжатом, систематизированном виде. Преподаватель должен излагать учебный материал с позиций междисциплинарного подхода, давать четкие определения понятийного аппарата, который используется при изучении дисциплины.

В учебном процессе преподаватель должен использовать активные и интерактивные формы обучения обучающихся, которые должны опираться на творческое мышление обучающихся, в наибольшей степени активизировать познавательную деятельность, приучать их самостоятельно принимать оптимальные решения и способствовать их реализации.

В аудиторной работе с обучающимися предполагаются следующие формы проведения лекций:

Презентация на основе современных мультимедийных средств.	Цель – формировать умения получать, обрабатывать и сохранять источники информации, анализировать учебный материал, выделять наиболее значимые структурные элементы, преобразовывать устную и письменную информацию в визуальную форму
Лекция – дискуссия	Цель – формировать умения на основе полученной информации формулировать доказательства, вопросы; формировать умения грамотно отвечать на поставленные вопросы, формировать умения анализировать источники
Проблемная лекция	цель – формировать умения критического анализа проблемной ситуации; формировать умения выделять и анализировать основные неисправности, пути предупреждения и методы устранения

3. ОРГАНИЗАЦИЯ И ПРОВЕДЕНИЕ ЛАБОРАТОРНЫХ ЗАНЯТИЙ ПО ДИСЦИПЛИНЕ

По дисциплине рабочей программой предусмотрены *занятия лабораторного типа*, которые проводятся с использованием следующих приёмов:

Командная работа	цель - формировать умения на основе литературных данных формулировать доказательства, вопросы; формировать умения грамотно отвечать на поставленные вопросы; формировать умения работать в группе; формировать умения анализировать литературный материал
Проблемное обучение	цель - формировать умения критического анализа проблемной ситуации

После выполнения лабораторной работы индивидуально представляет отчет и обсуждает с преподавателем итог ее выполнения.

4. ОРГАНИЗАЦИЯ САМОСТОЯТЕЛЬНОЙ РАБОТЫ

4.1. Самостоятельное изучение тем и вопросов

По темам и вопросам, вынесенные на самостоятельное изучение проводится фронтальная беседа, электронное тестирование (рубежный и промежуточный контроль).

Преподаватель в начале изучения дисциплины выдает все темы и вопросы для самостоятельного изучения, определяет сроки ВАРО и предоставления отчетных материалов преподавателю. Форма отчетности по самостоятельно изученным темам – конспект.

Преподавателю необходимо пояснить общий алгоритм самостоятельного изучения тем:

1) ознакомиться с предложенным планом изучения темы;
2) изучить рекомендованную учебную литературу, электронные ресурсы по теме;
3) структурировать текст;
4) составить конспект;
5) предоставить конспект на проверку преподавателю в установленные сроки.

Критерии оценки тем, выносимых на самостоятельное изучение:

- «зачтено» выставляется обучающемуся, если он ясно, четко, логично и грамотно излагает тему: выделил основные моменты, приводит практические примеры по теме, четко излагает выводы;
- «не зачтено» выставляется обучающемуся, если он не соблюдает требуемую форму изложения материала, не выделяет основные понятия и не представляет практические примеры.

4.2. Организация выполнения и проверка конспекта

Конспект составляется по рекомендуемой литературе в соответствии с планом, доведенным преподавателем до сведения обучающихся на аудиторном занятии. Конспект выполняется рукописным текстом в лекционной тетради. Рекомендуемый объем конспекта по соответствующей теме доводится ведущим преподавателем до сведения обучающихся заранее.

При проверке конспекта преподаватель оценивает полноту его изложения на предмет соответствия плану.

4.3 Организация самоподготовки к участию в контрольно-оценочных мероприятиях

Настоящей РПУД предусмотрена самоподготовка к участию в контрольно-оценочных мероприятиях – подготовка к тестированию. Подготовка осуществляется по контрольным вопросам или путем повторения ранее изученного теоретического материала по определенной теме(темам).

Целями тестирования являются: выяснение у обучающихся знаний, их углубление (повышение) и закрепление по основным разделам дисциплины; формирование у обучающихся навыков анализа теоретических проблем на основе самостоятельного изучения учебной и научной литературы.

На тестирование могут выноситься вопросы, требующие самостоятельного изучения, а также более глубокой проработки.

На самостоятельную подготовку к тестированию обучающемуся отводится определенное настоящей РПУД время. Подготовка включает в себя изучение рекомендованной литературы по заранее выданным преподавателем вопросам. Тестирование проводится либо в форме индивидуальной работы обучающихся на бланках или на компьютере.

5. КОНТРОЛЬНЫЕ МЕРОПРИЯТИЯ ПО РЕЗУЛЬТАТАМ ИЗУЧЕНИЯ ДИСЦИПЛИНЫ

Входной контроль проводится с целью выявления реальной готовности к освоению данной дисциплины за счет знаний, умений и компетенций, сформированных на предшествующих дисциплинах. Входной контроль проводится в виде опроса.

Критерии оценки входного контроля:

- оценка «*зачтено*» выставляется, если обучающийся оформил отчетный материал и смог всесторонне раскрыть теоретическое содержание вопроса.
- оценка «*не зачтено*» выставляется, если обучающийся не раскрыл вопрос.

В течение семестра по итогам изучения разделов дисциплины проводится **рубежный контроль** в виде электронного тестирования.

Критерии оценки рубежного контроля:

- оценка «зачтено» выставляется обучающемуся, если количество правильных ответов выше 60%.
- оценка «не зачтено» выставляется обучающемуся, если количество правильных ответов ниже (или равно) 60%.

Форма **промежуточной аттестации** – зачет с оценкой. Участие в процедуре получения зачета с оценкой осуществляется за счёт учебного времени (трудоёмкости), отведённого на изучение дисциплины.

Основные условия получения зачета

1) обучающийся выполнил все виды учебной работы (включая самостоятельную) и отчитался об их выполнении в сроки, установленные графиком учебного процесса по дисциплине;

2) прошёл заключительное тестирование.

Плановая процедура получения зачета

1) За период обучения сданы отчеты по всем практическим и лабораторным занятиям;
2) В период зачётной недели обучающийся сдаёт тестирование;
3) В период зачётной недели сдаёт имеющиеся задолженности по дисциплине.

ПРИЛОЖЕНИЕ 8

КАДРОВОЕ ОБЕСПЕЧЕНИЕ УЧЕБНОГО ПРОЦЕССА ПО ДИСЦИПЛИНЕ

1. Требование ФГОС

Не менее 60 процентов численности педагогических работников Организации, участвующих в реализации программы бакалавриата, и лиц, привлекаемых Организацией к реализации программы бакалавриата на иных условиях (исходя из количества замещаемых ставок, приведенного к целочисленным значениям), должны вести научную, учебно-методическую и (или) практическую работу, соответствующую профилю преподаваемой дисциплины (модуля).

Не менее 5 процентов численности педагогических работников Организации, участвующих в реализации программы бакалавриата, и лиц, привлекаемых Организацией к реализации программы бакалавриата на иных условиях (исходя из количества замещаемых ставок, приведенного к целочисленным значениям), должны являться руководителями и (или) работниками иных организаций, осуществляющими трудовую деятельность в профессиональной сфере, соответствующей профессиональной деятельности, к которой готовятся выпускники (иметь стаж работы в данной профессиональной сфере не менее 3 лет).

Не менее 60 процентов численности педагогических работников Организации и лиц, привлекаемых к образовательной деятельности Организации на иных условиях (исходя из количества замещаемых ставок, приведенного к целочисленным значениям), должны иметь ученую степень (в том числе ученую степень, полученную в иностранном государстве и признаваемую в Российской Федерации) и (или) ученое звание (в том числе ученое звание, полученное в иностранном государстве и признаваемое в Российской Федерации).

ПРИЛОЖЕНИЕ 9

ФОНД ОЦЕНОЧНЫХ СРЕДСТВ ПО ДИСЦИПЛИНЕ

представлены отдельным документом

ПРИЛОЖЕНИЕ 10

ИЗМЕНЕНИЯ И ДОПОЛНЕНИЯ
к рабочей программе дисциплины Б1.В.04 Организация технологических процессов сельскохозяйственного машиностроения
в составе ОПОП 35.03.06 Агроинженерия

Ведомость изменений

№ п/п	Вид обновлений	Содержание изменений, вносимых в ОПОП	Обоснование изменений
1	Обновление на 22/23 учебный год	Актуализация списка литературы (Приложение 1)	Ежегодное обновление
		Актуализация профессиональных баз данных и информационно-справочных систем (Приложения 2, 5)	Ежегодное обновление
		Изменение п. 7.2 Информационные технологии, используемые при осуществлении образовательного процесса по дисциплине. п.7.2 изложить в следующей редакции: Применение средств ИКТ в процессе реализации дисциплины: - использование интернет-браузеров для просмотра, поиска, фильтрации, организации, хранения, извлечения и анализа данных, информации и цифрового контента; - использование облачных сервисов для просмотра, поиска, фильтрации, организации, хранения, извлечения и анализа данных, информации и цифрового контента (Google диск и т.д.); - использование офисных приложений Microsoft Office (MS Excel, MS Word, MS Power Point идр.) и Open Office; подготовка отчётов в цифровом или бумажном формате, в том числе подготовка презентаций (MS Word, MS PowerPoint); - использование digital-инструментов по формированию электронного образовательного контента в ЭИОС университета (https://do.omgau.ru/), проверке знаний, общения, совместной (командной) работы и самоподготовки студентов, сохранению цифровых следов результатов обучения и пр. Информационные технологии, используемые при осуществлении образовательного процесса по дисциплине и сведения об информационно-технологической и компьютерной базе, необходимой для преподавания и изучения дисциплины, представлены в Приложении 5. Данное приложение в обязательном порядке актуализируется на начало каждого учебного года.	Формирование содержательной части программы с применением цифровых инструментов

Ведущий преподаватель_____/А.В. Черняков/

Рабочая программа пересмотрена, обсуждена и одобрена на заседании кафедры, протокол №9 от «24» 03.2022 г.

Зав. кафедрой агрономии и агроинженерии_____/Т.М. Веремей/

Одобрена методическим советом Тарского филиала ФГБОУ ВО Омский ГАУ, протокол №9А от «29» 04.2022 г.

Председатель методического совета
Тарского филиала ФГБОУ ВО Омский ГАУ _____/Е.В. Юдина/

ПРИЛОЖЕНИЕ 10

ИЗМЕНЕНИЯ И ДОПОЛНЕНИЯ
к рабочей программе дисциплины Б1.В.04 Организация технологических процессов сельскохозяйственного машиностроения
в составе ОПОП 35.03.06 Агроинженерия

Ведомость изменений

№ п/п	Вид обновлений	Содержание изменений, вносимых в ОПОП	Обоснование изменений
1	Обновление на 23/24 учебный год	Актуализация списка литературы (Приложение 1)	Ежегодное обновление
		Актуализация профессиональных баз данных и информационно-справочных систем (Приложения 2, 5)	Ежегодное обновление

Ведущий преподаватель_____/А.В. Евченко/

Рабочая программа пересмотрена, обсуждена и одобрена на заседании кафедры, протокол №9 от «05» 04.2023 г.

Доцент кафедры агрономии и агроинженерии_____/М.А. Бегунов/

Одобрена методическим советом Тарского филиала ФГБОУ ВО Омский ГАУ, протокол №7 от «11» 04.2023 г.

Председатель методического совета
Тарского филиала ФГБОУ ВО Омский ГАУ _____/Е.В. Юдина/